KERETA API

PERATURAN DINAS 13A Jilid I
(PD 13A Jilid I)

KETENTUAN UMUM PERSINYALAN

Ditetapkan dengan Surat Keputusan Direksi PT Kereta Api Indonesia (Persero)
Nomor : KEP.U/HK.215/II/3/KA-2015 Tanggal 13 Februari 2015

BANDUNG 2015

KERETA API

Peraturan Dinas 13 A
Jilid I

Ketentuan Umum Persinyalan

Ditetapkan dengan Keputusan Direksi PT Kereta Api Indonesia (Persero)

Nomor KEP. U/HK.215/II/3 /KA-2015 Tanggal 13 Februari 2015

KATA PENGANTAR

Syukur Alhamdulillah, berkat rahmat Tuhan Yang Maha Esa, Peraturan Dinas 13 A Jilid I mengenai Ketentuan Umum Persinyalan telah dapat diselesaikan.

Peraturan dinas ini disusun sesuai dengan amanat Undang-Undang Nomor 23 Tahun 2007 tentang Perkeretaapian, Peraturan Pemerintah Nomor 56 Tahun 2009 tentang Penyelenggaraan Perkeretaapian dan Peraturan Pemerintah Nomor 72 Tahun 2009 tentang Lalu Lintas dan Angkutan Kereta Api.

Peraturan dinas ini berlaku pada lintas raya dengan lebar jalan rel 1.067mm.

Peraturan dinas ini harus dipahami dan dilaksanakan oleh seluruh jajaran operasi, jajaran jalan rel dan jembatan, jajaran sinyal telekomunikasi dan listrik, serta jajaran keselamatan dan keamanan dalam menjalankan tugasnya guna mewujudkan keselamatan, ketepatan waktu, pelayanan, dan kenyamanan dalam pengoperasian kereta api.

Bandung,
PT Kereta Api Indonesia (Persero)

Edi Sukmoro
Direktur Utama

Bambang Eko Martono Direktur Komersial	A. Herlianto Direktur Operasi	Slamet Suseno Priyanto Direktur Pengelolaan Prasarana
Rono Pradipto Direktur Pengelolaan Sarana	Rono Pradipto PYMT Direktur Keselamatan dan Keamanan	M. Kuncoro Wibowo Direktur SDM, Umum danTeknologi Informasi
Candra Purnama Direktur Logistik dan Pengembangan	Eddi Hariyadhi Direktur Pengelolaan Aset Tanah dan Bangunan	Kurniadi Atmosasmito Direktur Keuangan

KEPUTUSAN DIREKSI PT KERETA API INDONESIA (PERSERO)

NOMOR : KEP. U/HK.215/II/3 /KA-2015

TENTANG

PERATURAN DINAS 13 A JILID I (PD 13 A JILID I)

MENGENAI

KETENTUAN UMUM PERSINYALAN

DIREKSI PT KERETA API INDONESIA (PERSERO)

Menimbang :

a. bahwa peraturan perundang-undangan dan peraturan pelaksanaan yang mengatur perkeretaapian di Indonesia telah mengalami beberapa kali perubahan untuk mengakomodasi perkembangan perkeretaapian;

b. bahwa Reglemen 13 Jilid IV A, Urusan Sinyal, yang ditetapkan dengan Surat Keputusan Direktur Jenderal Kepala Jawatan Kereta Api No. 38749/BB/62 Tanggal 14 November 1962 hingga saat ini belum dilakukan penyesuaian;

c. bahwa sehubungan dengan huruf a dan b di atas, maka dipandang perlu menetapkan Peraturan Dinas 13A Jilid I mengenai Ketentuan Umum Persinyalan dalam suatu Keputusan Direksi.

Mengingat :

1. Undang-Undang Nomor 13 Tahun 2003 tentang Ketenagakerjaan (Lembaran Negara Republik Indonesia Tahun 2003 Nomor 39);
2. Undang-Undang Nomor 19 Tahun 2003 tentang Badan Usaha Milik Negara (Lembaran Negara Republik Indonesia Tahun 2003 Nomor 70, Tambahan Lembaran Negara Republik Indonesia Nomor 4297);
3. Undang-Undang Nomor 23 Tahun 2007 tentang Perkeretaapian (Lembaran Negara Republik Indonesia Tahun 2007 Nomor 65, Tambahan Lembaran Negara Republik Indonesia Nomor 4722);
4. Peraturan Pemerintah Nomor 19 Tahun 1998 tentang Pengalihan Bentuk Perusahaan Umum (Perum) Kereta Api Menjadi Perusahaan (Persero) Kereta Api (Lembaran Negara Republik Indonesia Tahun 1998 Nomor 31);
5. Peraturan Pemerintah Nomor 56 Tahun 2009 tentang Penyelenggaraan Perkeretaapian (Lembaran Negara Republik Indonesia Tahun 2009 Nomor 129);
6. Peraturan Pemerintah Nomor 72 Tahun 2009 tentang Lalu Lintas dan Angkutan Kereta Api (Lembaran Negara Republik Indonesia Tahun 2009 Nomor 176);
7. Peraturan Menteri Perhubungan Nomor PM. 10 Tahun 2011 tentang Persyaratan Teknis Peralatan Persinyalan Perkeretaapian;

8. Peraturan Menteri Perhubungan Nomor PM. 32 Tahun 2011 tentang Standar dan Tata Cara Perawatan Prasarana Perkeretaapian;
9. Keputusan Menteri Perhubungan Nomor KP. 219 Tahun 2010 tentang Pelaksana Penyelenggara Prasarana Perkeretaapian Umum yang Ada Saat Ini oleh PT Kereta Api Indonesia (Persero);
10. Keputusan Menteri Perhubungan Nomor KP. 220 Tahun 2010 tentang Izin Usaha Penyelenggaraan Prasarana Perkeretaapian Umum PT Kereta Api Indonesia (Persero);
11. Keputusan Menteri Perhubungan Nomor KP. 221 Tahun 2010 tentang Izin Operasi Prasarana Perkeretaapian Umum PT Kereta Api Indonesia (Persero);
12. Anggaran Dasar PT. Kereta Api Indonesia (Persero) yang telah diumumkan pada Berita Negara Republik Indonesia dan perubahan terakhirnya sebagaimana dinyatakan dalam Akta Nomor 139 tanggal 31 Desember 2012, yang laporannya telah dicatat dalam database Sistem Administrasi Badan Hukum Kementerian Hukum dan Hak Asasi Manusia Republik Indonesia sebagaimana suratnya Nomor AHU-AH.01.10-03072 tanggal 4 Februari 2013 dan Perubahan Susunan Pengurus terakhir sebagaimana dinyatakan dalam Akta Nomor 99 tanggal 31 Oktober 2014, yang laporannya pemberitahuannya telah diterima dan tercatat dalam database Sistem Administrasi Badan Hukum Kementerian Hukum dan Hak Asasi Manusia sebagaimana dinyatakan dalam Suratnya Nomor AHU-39021.40.22.2014 tanggal 03 November 2014. kedua akta tersebut dibuat di hadapan Surjadi Jasin S.H., Notaris di Bandung;
13. Keputusan Direksi PT Kereta Api Indonesia (Persero) Nomor KEP. U/HK.215/VII/1/KA-2010 tentang Peraturan Dinas 3 (PD3) mengenai Semboyan;
14. Keputusan Direksi PT Kereta Api Indonesia (Persero) Nomor KEP. U/HK.215/IX/3/KA-2011 tentang Peraturan Dinas 19 Jilid I mengenai Urusan Perjalanan Kereta Api dan Urusan Langsir;
15. Keputusan Direksi PT Kereta Api Indonesia (Persero) Nomor: KEP.U/OT.003/IV/7/KA-2014 Tanggal 29 April 2014 tentang Perubahan dan Tambahan (P dan T) Kelima Atas Keputusan Direksi Nomor: KEP.U/OT.003/VII/8/KA-2012 Tanggal 23 Juli 2012 tentang Pembagian Tugas dan Wewenang Anggota Direksi PT Kereta Api Indonesia (Persero).

MEMUTUSKAN

Menetapkan : **KEPUTUSAN DIREKSI PT KERETA API INDONESIA (PERSERO) TENTANG PERATURAN DINAS 13 A JILID I (PD 13 A JILID I) MENGENAI KETENTUAN UMUM PERSINYALAN.**

PERTAMA : Peraturan Dinas 13 A Jilid I mengenai Ketentuan Umum Persinyalan sebagaimana tercantum dalam lampiran keputusan ini.

KEDUA : Direktur Operasi, Direktur Pengelolaan Prasarana, Direktur Pengelolaan Sarana, Direktur Keselamatan dan Keamanan, Direktur SDM, Umum dan Teknologi Informasi, *Executive Vice President*, serta *Vice President* di pusat dan daerah melakukan pembinaan dan pengawasan terhadap pelaksanaan keputusan ini.

KETIGA :

a. Peraturan Dinas 13 A Jilid I ini berlaku efektif 3 (tiga) bulan sejak keputusan ini ditetapkan.

b. Untuk memberikan kesempatan kepada petugas operasional di lapangan dalam memahami Peraturan Dinas 13 A Jilid I ini, Direktur Operasi, Direktur Pengelolaan Prasarana, Direktur Pengelolaan Sarana, Direktur Keselamatan dan Keamanan, Direktur SDM, Umum dan Teknologi Informasi, *Executive Vice President*, serta *Vice President* di pusat dan daerah melakukan sosialisasi selama 3 (tiga) bulan sejak keputusan ini ditetapkan.

KEEMPAT :

a. Apabila terdapat kekeliruan dan kekurangan dalam keputusan ini, akan diadakan perubahan dan tambahan sebagaimana mestinya.

b. dengan diterbitkannya keputusan ini peraturan yang bertentangan dan/atau tidak sesuai dengan keputusan ini dinyatakan tidak berlaku.

c. Reglemen 13 Jilid IV A, Urusan Sinyal, yang ditetapkan dengan Surat Keputusan Direktur Jenderal Kepala Jawatan Kereta Api No. 38749/BB/62 Tanggal 14 November 1962 ditarik dari seluruh dinas PT Kereta Api Indonesia (Persero).

d. Agar dalam pelaksanaannya tetap memperhatikan keputusan peraturan perundang-undangan.

DITETAPKAN DI : BANDUNG
PADA TANGGAL : 13 Februari 2015

a.n DIREKSI PT KERETA API INDONESIA (PERSERO),
DIREKTUR UTAMA,

EDI SUKMORO
NIPP 65359

Salinan keputusan ini disampaikan kepada Yth.

1. Dewan Komisaris PT Kereta Api Indonesia (Persero).
2. Direksi PT Kereta Api Indonesia (Persero).
3. EVP PT Kereta Api Indonesia (Persero).
4. VP/GM/SM PT Kereta Api Indonesia (Persero).

TIM PEMBAHARUAN DAN PERBAIKAN REGLEMEN 13 JILID IV A MENJADI PERATURAN DINAS 13 A JILID I TENTANG KETENTUAN UMUM PERSINYALAN

Yusren
John Roberto Siahaan
Awan H.P.
R. Dadan Rudiansyah
Pujo Laksono
Totok Suryono
M. Sahli
Maula Nurcholis
Roni Komar
Djayeng Sumarsono
Isnan Nasrul Hadi
Fredi Firmansyah
Dwi Aris Pujianto
Dicky Eka Priandana

Joko Margono
Bimo Purwadi
Arief Mudjono
Bambang Sulistio
Hari Koesdarmanto
R. Didin Supriadi
Agus Wahjuana
Suryadi Rachmat
Agus Sukamto
Sukirno E.S.
Bambang Tiarso
Kadi Supriatna

Sekretariat:

Sukamto
Januar Sudadyo

Anwar Jamili
Didit Andi Indrayana

PERUBAHAN DAN TAMBAHAN

No	Ditetapkan dengan Surat Keputusan			Berlaku Mulai Tanggal	Dikerjakan oleh	Keterangan
	Dari	Nomor	Tanggal			

DAFTAR ISI

KATA PENGANTAR i
KEPUTUSAN DIREKSI PT KERETA API INDONESIA (PERSERO) ii
PERUBAHAN DAN TAMBAHAN v
DAFTAR ISI vi
BAB I ISTILAH DAN DEFINISI I-1
BAB II PRINSIP DASAR PERSINYALAN II-1
Bagian Kesatu Titik yang Harus Dilindungi II-1
Bagian Kedua Sinyal Pelindung II-2
Bagian Ketiga Penempatan Sinyal Masuk dan Sinyal Muka II-3
Bagian Keempat Hubungan antara Sinyal Masuk dan Wesel serta Hubungan Antarsinyal Utama II-4
Bagian Kelima Penjaga Samping II-5
Bagian Keenam Indikasi Biasa Sinyal II-6
Bagian Ketujuh Pembagian Jalur Kereta Api dalam Petak Blok II-6
Bagian Kedelapan Luncuran, Jalur Simpan Dan Jalur Tangkap II-7
Paragraf 1 Luncuran II-7
Paragraf 2 Jalur Simpan II-7
Paragraf 3 Jalur Tangkap II-8
BAB III LINGKUP PERAWATAN PERALATAN PERSINYALAN III-1
Bagian Kesatu Perawatan III-1
Bagian Kedua Penugasan Perawatan III-2
Bagian Ketiga Pemutusan dan Pemasangan Plombir III-4
Bagian Keempat Pencatatan Alat Penghitung III-6
Bagian Kelima Pelaporan III-6
Bagian Keenam *Negative Check* III-7
Bagian Ketujuh Serah Terima Lokasi pada Saat Peralatan Persinyalan Diadakan Perubahan, Perluasan atau Penggantian III-7
BAB IV PENDINASAN DAN PENGHAPUSAN PERALATAN PERSINYALAN IV-1
Bagian Kesatu Umum IV-1
Bagian Kedua Gangguan pada Peralatan Persinyalan yang Masih Dinas IV-1
Bagian Ketiga Penghapusan Sebagian Peralatan Persinyalan untuk Sementara Waktu IV-2
Bagian Keempat Penghapusan Sebagian Peralatan Persinyalan untuk Waktu Yang Lama IV-4
Bagian Kelima Pendinasan Peralatan Persinyalan Baru dan Penghapusan Peralatan Persinyalan Lama IV-5

Bagian Keenam Tata Cara Menunjukkan Sinyal yang Dihapuskan atau yang Belum Didinaskan IV-7
Bagian Ketujuh Tindakan Pengamanan Perjalanan Kereta Api pada Waktu Melaksanakan Perubahan Emplasemen atau Peralatan Persinyalan IV-7
BAB V GAMBAR IKHTISAR EMPLASEMEN DAN PENYUSUNAN PERATURAN DINAS PENGAMANAN SETEMPAT V-1
Bagian Kesatu Gambar Ikhtisar Emplasemen, Kedudukan Wesel, Daftar Wesel dan Panjang Jalur Efektif V-1
Paragraf 1 Gambar Ikhtisar Emplasemen V-1
Paragraf 2 Kedudukan Wesel V-2
Paragraf 3 Daftar Wesel V-2
Paragraf 4 Panjang Jalur Efektif V-2
Bagian Kedua Penyusunan Peraturan Dinas Pengamanan Setempat . V-3
Paragraf 1 Kodefikasi PDPS V-3
Paragraf 2 Penyusunan PDPS V-6
Paragraf 3 Gambar Emplasemen pada Lampiran PDPS V-8
BAB VI ANAK KUNCI PENGAMAN, WESEL TERLANGGAR, DAN APITAN LIDAH WESEL VI-1
Bagian Kesatu Pengawasan atas Anak Kunci Pengaman VI-1
Paragraf 1 Pada Persinyalan Mekanik VI-1
Paragraf 2 Pada Persinyalan Elektrik VI-3
Bagian Kedua Wesel Terlayan Pusat yang Terlanggar VI-5
Paragraf 1 Wesel Terlanggar dan Akibatnya VI-5
Paragraf 2 Tindakan pada Waktu Wesel Terlanggar VI-6
Paragraf 3 Wesel Terlanggar pada Waktu Hendel Dilayani VI-7
Bagian Ketiga Apitan Lidah Wesel VI-8
Paragraf 1 Umum VI-8
Paragraf 2 Cara Pemasangan VI-8
Paragraf 3 Penggunaan Apitan Lidah Wesel VI-9
BAB VII KETENTUAN PERALIHAN DAN PENUTUP VII-1
Lampiran 1 1-1
Lampiran 2 2-1
Lampiran 3 3-1
Lampiran 4a 4-1
Lampiran 4b 4-2
Lampiran 5 5-1
Lampiran 6 6-1
Lampiran 7 7-1

Lampiran 8 8-1
Gambar 1 : Proses 1 terlanggarnya wesel 8-1
Gambar 2 : Proses 2 terlanggarnya wesel 8-2
Gambar 3 : Proses 3 Terlanggarnya Wesel 8-2

BAB I

ISTILAH DAN DEFINISI

Pasal 1

Dalam peraturan dinas ini digunakan beberapa istilah berikut.

1. **Daerah Operasi/Divisi Regional,** selanjutnya disebut daerah.
2. **Direksi** adalah Direksi Perusahaan.
3. **Jalan Bebas** adalah bagian petak jalan antara sinyal masuk suatu stasiun dan sinyal masuk stasiun berdekatan
4. **Pejabat daerah urusan instalasi listrik aliran atas** (yang selanjutnya disebut **JPLA**) adalah pejabat yang bertanggung jawab atas perawatan dan keandalan instalasi listrik aliran atas di daerah.
5. **Pejabat daerah urusan jalan rel dan jembatan** (yang selanjutnya disebut **JPJD**) adalah pejabat yang bertanggung jawab atas perawatan dan keandalan jalan rel dan jembatan di daerah.
6. **Pejabat daerah urusan persinyalan, telekomunikasi, dan listrik (**yang selanjutnya disebut **JPSD**) adalah pejabat yang bertanggung jawab atas perawatan dan keandalan peralatan sintelis di daerah.
7. **Pejabat daerah urusan operasi** (yang selanjutnya disebut **JPOD**) adalah pejabat yang bertanggung jawab atas perencanaan dan pengendalian operasi kereta api di daerah.
8. **Pejabat urusan penugasan awak kereta api dan kondektur** (yang selanjutnya disebut **JPAK**) adalah pejabat yang bertanggung jawab atas penugasan awak kereta api dan kondektur untuk dinas kereta api, langsiran, dan cadangan di stasiun awal pemberangkatan kereta api atau di stasiun pergantian awak sarana kereta api.
9. **Pekerja** adalah seseorang yang mempunyai hubungan kerja dengan perusahaan dan bersifat tetap yang terikat dengan Perjanjian Kerja Waktu Tidak Tertentu (PKWTT), eks pegawai negri sipil dan eks nonpegawai Negeri Sipil yang diangkat sebelum Agustus 2009 dituangkan ke dalam Surat Keputusan Pengangkatan.
10. **Peralatan pelayanan** adalah peralatan persinyalan yang harus dilayani untuk pengaturan perjalanan kereta api dan langsiran.
11. **Peraturan Dinas Pengamanan Setempat** (yang selanjutnya disingkat **PDPS**) adalah peraturan tentang susunan dan pelayanan peralatan persinyalan dan telekomunikasi yang berlaku di suatu stasiun, blokpos atau jalan silang.

12. **Perusahaan** adalah PT Kereta Api Indonesia (Persero).
13. **Petak Jalan** adalah bagian jalur kereta api yang terletak di antara dua stasiun berdekatan. Petak jalan dibedakan atas petak jalan dinas buka dan petak jalan dinas tutup.
14. **Petugas pelayanan** adalah pekerja yang mempunyai tugas mengoperasikan peralatan persinyalan dalam pengaturan perjalanan kereta api dan langsiran di wilayah pengaturannya.

BAB II

PRINSIP DASAR PERSINYALAN

Bagian Kesatu
Titik yang Harus Dilindungi

Pasal 2

Titik yang harus dilindungi adalah:

a. di emplasemen stasiun:
   1) ujung lidah dari wesel yang terjauh, jika ujung lidah tersebut berada di jurusan sinyal masuk; atau
   2) tanda batas ruang bebas (semboyan 18), jika pangkal lidah wesel berada di jurusan sinyal masuk.

b. di jalan silang:

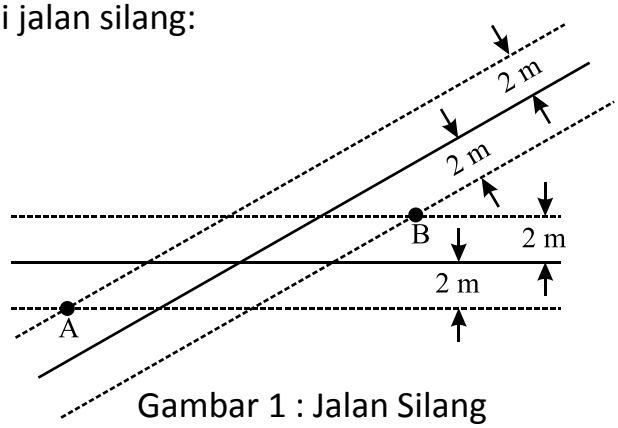

Gambar 1 : Jalan Silang

titik-titik terjauh dengan garis-garis sejajar yang jaraknya 2 m dari garis poros kedua jalur, saling memotong yaitu titik A dan B (periksa gambar 1).

c. di percantuman (pada wesel-wesel di jalan bebas):

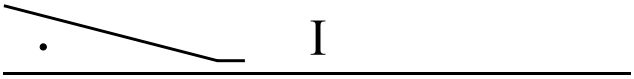

Gambar 2 : Keadaan I

- keadaan I : Ujung lidah dan tanda batas ruang bebas (periksa gambar 2);

Gambar 3 : Keadaan II

- keadaan II : Kedua tanda batas ruang bebas (periksa gambar 3);

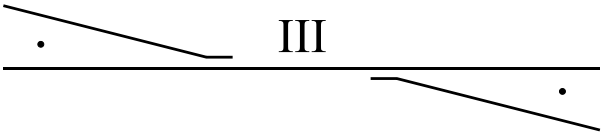

Gambar 4 : Keadaan III

- keadaan III : Kedua tanda batas ruang bebas (periksa gambar 4);

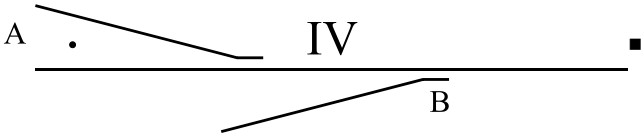

Gambar 5 : Keadaan IV

- keadaan IV : Tanda batas ruang bebas A dan ujung lidah B (periksa gambar 5).

Bagian Kedua
Sinyal Pelindung

Pasal 3

(1) Sinyal pelindung merupakan sinyal utama yang digunakan untuk melindungi titik yang harus dilindungi sebagaimana dalam Pasal 2.
   a. Di emplasemen stasiun, misal untuk kereta api yang akan memasuki stasiun, adalah sinyal masuk.
   b. Di jalan silang, untuk kereta api yang akan melewati jalan silang tersebut, adalah sinyal jalan silang.
   c. Di percantuman jalan kereta api dan di tempat peralihan jalur ganda ke jalur tunggal di luar stasiun untuk kereta api yang mendekati pencantuman atau peralihan tersebut, adalah sinyal percantuman.

(2) Dari titik yang harus dilindungi, sinyal pelindung harus ditempatkan pada jarak minimum:
   a. 150 meter untuk lintas raya; dan
   b. 100 meter untuk lintas cabang.

(3) Emplasemen biasa pada jalur tunggal yang disiapkan untuk melakukan langsiran melalui wesel terujung, jarak sinyal masuk sampai titik yang harus dilindungi minimum:
   a. 350 meter untuk lintas raya; dan
   b. 200 meter untuk lintas cabang.

(4) Penempatan sinyal pelindung harus sedemikian rupa, sehingga pada cuaca biasa dapat terlihat oleh masinis kereta api yang menuju sinyal tersebut. Kereta api dapat berhenti di mukanya setelah masinis melihat indikasi “berhenti” dari jarak tertentu.

(5) Untuk keperluan langsiran di emplasemen sebagaimana pada Ayat (3), di belakang sinyal masuk harus dipasang tanda batas gerakan langsir (semboyan 8E) pada jarak 50 meter.

(6) Pada persinyalan mekanik, indikasi sinyal masuk harus dapat dilihat dengan jelas dari ruang pelayanan. Apabila tidak terlihat, harus dilengkapi dengan “tanda indikasi sinyal masuk” (semboyan 8A) yang dapat terlihat dari ruang pelayanan.

Bagian Ketiga
Penempatan Sinyal Masuk dan Sinyal Muka

Pasal 4

(1) Dalam pasal ini yang dimaksudkan dengan :

a. di muka sinyal : ialah tempat di pihak sinyal yang dituju oleh kereta api datang sebelum melewati sinyal tersebut.

b. di belakang sinyal : ialah tempat di pihak sinyal yang dituju kereta api datang setelah melewati sinyal tersebut.

c. kereta api datang : ialah kereta api yang berjalan menuju sinyal yang berlaku bagi kereta api tersebut.

d. jarak X : ialah jarak dari sinyal masuk dalam indikasi “berhenti” yang harus tampak oleh masinis kereta api yang datang.

e. jarak Y : ialah jarak minimum antara sinyal muka dan sinyal masuk pada waktu cuaca biasa.

f. jarak Z : ialah panjang jalur di muka dan di belakang sinyal masuk atau sinyal muka yang tidak diperbolehkan ada sinyal lain (peralatan persinyalan lain) yang berlaku pula untuk jalur tersebut.

(2) Besarnya jarak X, Y dan Z sebagaimana pada Ayat (1) ditentukan berdasarkan kelas jalan kereta api dan kelandaian jalur sebagaimana dalam tabel persyaratan penempatan sinyal masuk dan sinyal muka (periksa Lampiran 1).

(3) Sinyal masuk yang berindikasi “berhenti” pada waktu cuaca biasa harus tampak oleh masinis kereta api datang pada titik yang berjarak X di muka sinyal tersebut.

(4) Sinyal masuk harus dikaji terlebih dahulu penempatannya jika tidak tampak dari titik yang berjarak X sebagaimana pada Ayat (3), yaitu dengan pemindahan sinyal masuk atau dalam hal pemasangan sinyal baru. Sinyal masuk dapat tampak dari jarak X, apabila tidak demikian, sinyal masuk harus dilengkapi dengan sinyal muka.

(5) Sinyal muka sebagaimana pada Ayat (4) harus tampak dari titik yang berjarak X dari sinyal masuk.

(6) Ada beberapa hal yang perlu mendapat persetujuan direksi.
   a. Jika jarak antara sinyal muka dan sinyal masuk tidak sesuai dengan tabel jarak tampak, yaitu jarak Y dan ketentuan sebagaimana pada Ayat (5) tidak dapat dipenuhi atau jika keadaan setempat memaksa, sehingga diadakan penyesuaian mengenai jarak Y setelah dilakukan kajian dan tidak ada cara lain.
   b. Apabila kondisi setempat tidak memungkinkan misalnya karena terdapat jembatan atau terowongan, terpaksa besarnya jarak X, Y atau Z sebagaimana pada Ayat (2) dan titik yang harus dilindungi tidak sesuai dengan ketentuan.

Bagian Keempat
Hubungan antara Sinyal Masuk dan Wesel serta Hubungan Antarsinyal Utama

Pasal 5

(1) Wesel-wesel pada jalur utama yang dilalui *dari muka* harus dihubungkan dengan sinyal masuk yang bersangkutan, sehingga pada saat sinyal masuk menunjukkan indikasi “berjalan”, wesel yang bersangkutan telah terkunci (tersekat atau dikancing) dalam kedudukan yang semestinya.

(2) Yang dimaksud dengan *dari muka* sebagaimana pada Ayat (1) adalah tempat di pihak wesel yang dituju oleh kereta api datang sebelum melewati ujung lidah wesel (periksa Gambar 6).

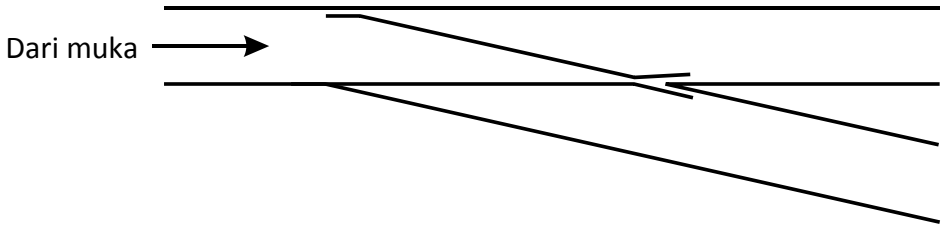

Gambar 6 : Wesel yang dilalui dari muka

(3) Wesel-wesel yang tidak dilalui oleh kereta api yang masuk dan berhenti di mukanya, tidak perlu dihubungkan dengan sinyal masuk.

(4) Sinyal masuk di stasiun, sinyal jalan silang atau sinyal percantuman harus saling tergantung dan saling mengunci satu dengan yang lain, sehingga pada saat bersamaan tidak dapat diberikan semboyan dengan indikasi “berjalan” atau “berjalan hati-hati”, agar kereta api tidak saling bersinggungan, demikian pula antara sinyal masuk dan sinyal keluar yang berlawanan.

(5) Sinyal utama hanya dapat menunjukkan indikasi “berjalan” bilamana
   a. wesel-wesel yang bersangkutan telah dalam kedudukan sebagaimana mestinya.

b. sinyal yang berlaku untuk arah yang berlawanan telah terkunci dalam indikasi “berhenti”.
c. luncuran telah tersedia.
d. penjaga samping telah terkunci dalam kedudukan sebagaimana mestinya.
e. petak blok telah “aman” (khusus untuk sinyal keluar).

Bagian Kelima
Penjaga Samping

Pasal 6

(1) Penjaga samping merupakan cara untuk memisahkan suatu jalur yang sedang digunakan oleh suatu gerakan sarana, agar gerakan tersebut terhindar dari bahaya atau pengaruh yang ditimbulkan oleh gerakan sarana yang sedang berlangsung di jalur lain yang terhubung pada jalur yang perlu dilindungi.

(2) Penjaga samping diperlukan dalam hal sebagai berikut:
a. Jalur yang digunakan untuk melayani perjalanan kereta api dengan kecepatan yang diizinkan lebih dari 45 km/jam harus dipisahkan dari jalur-jalur lain yang bercantuman dengan jalur tersebut.
b. Jalur yang digunakan untuk melayani perjalanan kereta api harus dipisahkan terhadap jalur yang digunakan untuk melayani langsiran serta jalur simpang yang bercantuman pada jalur yang bersangkutan berapapun kecepatan kereta api tersebut.

(3) Penjaga samping dapat dilakukan dengan wesel (periksa Gambar 7).

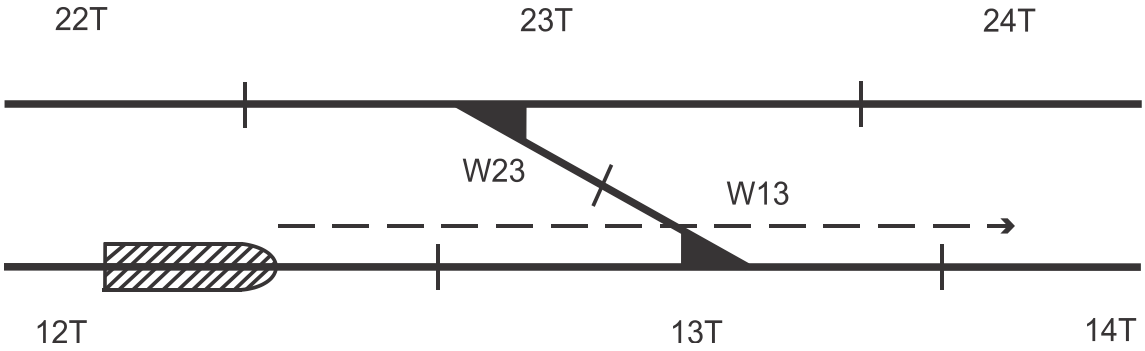

Keterangan.
Untuk memisahkan jalur 12T dengan jalur 22T, wesel W13 dan wesel W23 masing-masing harus berkedudukan menuju arah lurus.

Gambar 7 : Contoh wesel penjaga samping

(4) Apabila suatu jalur tidak dilengkapi dengan wesel penjaga samping, di atas jalur yang bukan jalur kereta api yang terletak di belakang wesel harus dilengkapi dengan penghalang sarana sebagai penjaga samping. Selanjutnya pelayanan antara wesel dan penjaga sampingnya harus disusun sedemikian rupa, sehingga wesel baru dapat dilayani, bila penjaga sampingnya telah berkedudukan benar dan terkunci (periksa Gambar 8).

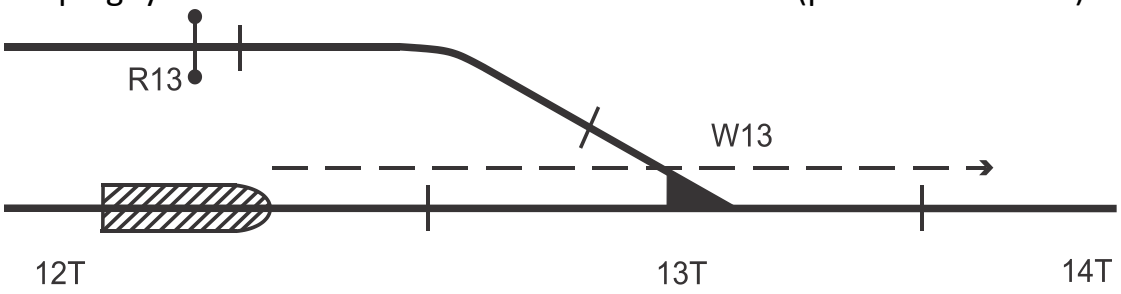

Keterangan.
Untuk memisahkan jalur 12T dengan jalur simpan, pada jalur simpan ditutup dengan perintang R13 yang terkunci oleh kunci pengaman yang terkait pada kunci pengaman wesel.

Gambar 8 : Contoh perintang sebagai penjaga samping

(5) Penjaga samping untuk rute langsiran tidak diperlukan.

Bagian Keenam
Indikasi Biasa Sinyal

Pasal 7

(1) Sinyal pelindung dalam indikasi biasa harus menunjukkan “berhenti” (semboyan 7), kecuali sinyal jalan silang pada jalur kereta api menunjukkan indikasi “berjalan” (semboyan 5).

(2) Sinyal pelindung (sinyal masuk dan sinyal percantuman) sebagaimana pada Ayat (1), hanya boleh diubah menjadi indikasi “berjalan” setelah dipastikan bahwa kereta api dapat masuk berhenti atau berjalan langsung. Sinyal tersebut harus dikembalikan pada indikasi “berhenti” setelah kereta api melewati titik yang harus dilindungi oleh sinyal yang bersangkutan.

(3) Ketentuan sebagaimana pada Ayat (1) dan Ayat (2) dapat diubah sesuai kebutuhan setempat dengan Keputusan Direksi tersendiri.

Bagian Ketujuh
Pembagian Jalur Kereta Api dalam Petak Blok

Pasal 8

(1) Jalur kereta api untuk kepentingan perjalanan kereta api dibagi dalam beberapa petak blok.

(2) Pada prinsipnya, dalam 1 (satu) petak blok tidak diizinkan berjalan lebih dari 1 (satu) kereta api pada saat bersamaan.

(3) Petak blok sebagaimana pada Ayat (1) dibatasi oleh dua sinyal berurutan sesuai dengan arah perjalanan kereta api, antara lain:
   a. sinyal keluar dan sinyal blok;
   b. sinyal keluar dan sinyal masuk di stasiun berikutnya;
   c. sinyal blok dan sinyal blok berikutnya; atau
   d. sinyal blok dan sinyal masuk.

Bagian Kedelapan
Luncuran, Jalur Simpan Dan Jalur Tangkap

Paragraf 1
Luncuran

Pasal 9

(1) Luncuran adalah bagian jalur yang terletak setelah penghabisan jalur utama yang digunakan untuk kereta api masuk berhenti yang meluncur melebihi batas penghabisan jalur utama tersebut. Luncuran dapat berwujud jalur luncur atau jalur terusan dengan panjang tertentu yang dinyatakan dalam PDPS.

(2) Panjang luncuran diatur sesuai dengan ketentuan sebagaimana dalam Peraturan Dinas 19 Jilid I.

Paragraf 2
Jalur Simpan

Pasal 10

(1) Jalur simpan adalah jalur di emplasemen yang dipergunakan untuk menyimpan sarana kereta api yang dilengkapi dengan penghalang sarana dan dinyatakan dalam PDPS (periksa Gambar 9).

(2) Jalur simpan harus memenuhi ketentuan sebagai berikut:
   a. Dipasang pada jalur sayap di emplasemen.
   b. Panjang jalur simpan minimal dapat untuk menyimpan 2 (dua) kereta.
   c. Kedudukan biasa wesel harus tidak mengarah ke jalur simpan.

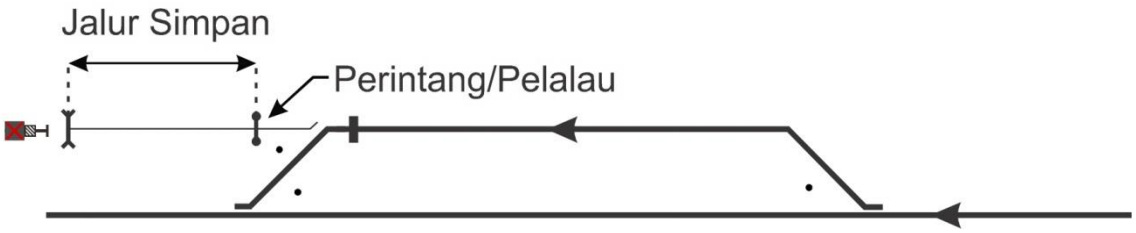

Gambar 9 : Contoh jalur simpan

Paragraf 3
Jalur Tangkap

Pasal 11

(1) Jalur tangkap adalah jalur di emplasemen yang hanya dipergunakan untuk menangkap gelundungan kereta api/sarana yang meluncur tidak terkendali agar tidak menimbulkan terjadinya bahaya tabrakan dengan kereta api/sarana di depannya (periksa Gambar 10), dan dinyatakan dalam PDPS.

(2) Jalur tangkap diperlukan di stasiun tertentu apabila kondisi setempat memerlukan (misal, pada stasiun yang jalur masuknya mempunyai kelandaian turun di atas 18 ‰), dengan ketentuan:
   a. wesel ke arah jalur tangkap harus merupakan wesel terujung suatu emplasemen;
   b. kedudukan biasa wesel harus ke arah jalur tangkap.

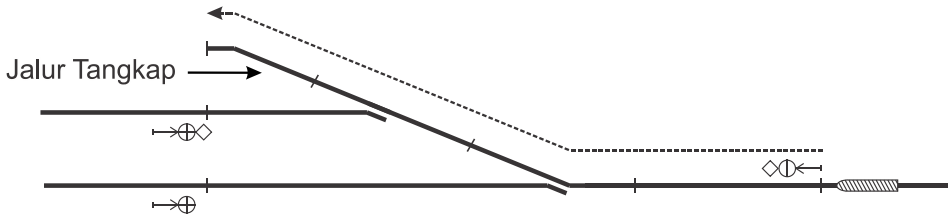

Gambar 10 : Contoh jalur tangkap

BAB III
LINGKUP PERAWATAN PERALATAN PERSINYALAN

Bagian Kesatu
Perawatan

Pasal 12

(1) Perawatan peralatan persinyalan secara umum dilakukan untuk mempertahankan keandalan peralatan persinyalan agar tetap laik operasi.

(2) Perawatan peralatan persinyalan sebagaimana pada Ayat (1) terdiri atas
a. pemeliharaan biasa;
b. perawatan teknis.

(3) Pemeliharaan biasa sebagaimana pada Ayat (2) huruf a sebagai berikut:
a. Pada peralatan persinyalan dan pintu perlintasan mekanik.
1) menjaga kebersihan dan melumasi bagian-bagian yang dapat digerakkan;
2) membersihkan peralatan pelayanan pada bagian luar adalah membuang debu, kotoran dan karat, serta melumasi secara teratur bagian yang dapat digerakkan dan tidak boleh berlebihan;
3) memelihara saluran-saluran kawat tarik, yaitu:
a) membersihkan dan melumasi saluran kawat tarik, meliputi roda-roda rantai, roda-roda kawat, baut-baut, mur penegang kawat, dan semua peralatan yang digerakkan dengan kawat sampai pada sinyal muka (tidak termasuk tiang sinyal-nya);
b) mengurai kawat tarik yang belit-membelit sehingga menjadi bebas;
c) membersihkan dan melumasi bagian bawah lidah wesel;
d) membuang tumbuh-tumbuhan atau benda lain yang mengganggu jalannya kawat;
e) membersihkan mulut selubung-selubung;
f) membersihkan peti-peti roda rantai dan roda kawat.
4) membersihkan dan menyediakan lentera sinyal, lentera wesel, dan lentera alat penutup jalur agar sewaktu-waktu dapat digunakan, diantaranya:
a) untuk mengambil dan membawa lentera-lentera dari dan ke sinyal serta alat penutup jalur ke dan dari tempat pelayanan;

b) pada waktu pemasangan lentera-lentera sebagaimana pada huruf a, harus diperiksa dan dipastikan lentera tersebut dapat memberikan semboyan sebagaimana mestinya. Apabila kedapatan bahwa lentera tersebut tidak memberikan semboyan sebagaimana semestinya (misalnya karena kaca-kaca berwarna pecah), harus segera mengambil tindakan seperlunya demi keselamatan perjalanan kereta api;

c) ragangan lentera sinyal setelah diambil lenteranya, harus selalu dikerek kembali ke atas;

d) setelah digunakan, lentera-lentera tersebut dibersihkan bagian dalam dan luarnya, kemudian disimpan di tempat pelayanan.

Kepala stasiun (KS) pada waktu-waktu tertentu harus memeriksa kondisi dan persediaan lentera, sehingga tersedia setiap saat.

b. Pada peralatan persinyalan dan pintu perlintasan elektrik.

1) membersihkan panel pelayanan pada bagian luar adalah membuang debu, kotoran dan karat;
2) membersihkan dan melumasi landas-landas luncur lidah wesel secara teratur dan tidak berlebihan;
3) mencabut tumbuh-tumbuhan dan membuang kotoran-kotoran yang berada disekitar penggerak wesel;
4) memelihara jalur kabel *(cable duct)* yaitu membersihkan bagian luar jalur kabel dari sampah dan tumbuh-tumbuhan;
5) memelihara bak kontrol yaitu membersihkan bagian luar bak kontrol perkabelan dari sampah dan tumbuh-tumbuhan.

(4) Perawatan teknis sebagaimana pada Ayat (2) huruf b terdiri atas perawatan berkala dan perbaikan, yang dilaksanakan sesuai dengan pedoman perawatan peralatan sintelis yang diatur dengan keputusan Direksi tersendiri.

Bagian Kedua
Penugasan Perawatan

Pasal 13

(1) Pemeliharaan biasa sebagaimana dalam Pasal 12 Ayat (2) huruf a dibagi dalam lingkup penugasan sebagai berikut:

a. sebagian kepada pekerja stasiun;
b. sebagian kepada pekerja perawatan sintelis;
c. sebagian kepada pekerja perawatan jalan rel.

(2) Lingkup penugasan pemeliharaan biasa kepada pekerja stasiun sebagaimana pada Ayat (1) huruf a meliputi:
   a. saluran kawat tarik termasuk weselnya antara wesel pertama sampai wesel penghabisan di emplasemen;
   b. saluran kawat tarik, antara sinyal masuk kedua belah pihak (tidak termasuk tiang sinyalnya);
   c. pintu perlintasan yang berada di wilayah stasiun;
   d. kebersihan bangunan-bangunan ditempat peralatan persinyalan dan pintu perlintasan dilakukan oleh pekerja stasiun untuk yang berada di wilayah stasiun.

(3) Lingkup penugasan pemeliharaan biasa kepada pekerja perawatan sintelis sebagaimana pada Ayat (1) huruf b meliputi saluran kawat tarik antara sinyal masuk dan sinyal muka.

(4) Lingkup penugasan pemeliharaan biasa di jalan bebas kepada pekerja perawatan jalan rel sebagaimana pada Ayat (1) huruf c adalah
   a. menebang tumbuh-tumbuhan atau pepohonan di sisi jalur kereta api yang menghalangi tampaknya sinyal;
   b. menjaga pintu perlintasan, wesel pisah dan jalan silang berikut kebersihan gardu penjaga pintu perlintasan.

(5) Perawatan teknis sebagaimana dalam Pasal 12 Ayat (2) huruf b termasuk bangunan ditempat peralatan persinyalan merupakan tugas pekerja perawatan peralatan persinyalan.

(6) Perawatan wesel terlayan pusat maupun setempat ditugaskan kepada kepala unit pelaksana teknis jalan rel (KUPT jalan rel), sedangkan pengunciannya yang terkait dengan peralatan persinyalan ditugaskan kepada kepala unit pelaksana teknis persinyalan, telekomunikasi dan listrik (KUPT sintelis) dan dilaksanakan bersama-sama secara berkala.

(7) Apabila seorang pekerja mendapati sesuatu pada peralatan persinyalan yang diperkirakan dapat mengganggu bekerjanya peralatan tersebut, harus segera memberitahukan kepada petugas pelayanan dan sedapat mungkin kepada pekerja perawatan peralatan persinyalan.

(8) Gangguan yang terjadi sedapat mungkin diperiksa oleh petugas pelayanan dan segera diberitahukan kepada KUPT sintelis dengan warta dinas atau telepon yang kemudian disusul dengan nota dinas untuk segera perbaikannya.

(9) Pekerja perawatan teknis dan pekerja pemeliharaan biasa harus bertindak pada saat yang tepat untuk mencegah gangguan pada peralatan persinyalan.

(10) Di setiap kantor JPJD, JPSD dan JPOD harus terdapat dokumen mengenai daftar semua peralatan persinyalan dalam daerahnya dengan dilengkapi keterangan:
   a. unit-unit pelaksana teknis perawatan persinyalan yang melakukan perawatan peralatan persinyalan;
   b. nama-nama KUPT sintelis berikut tempat kedudukan, dan peralatan persinyalan yang termasuk dalam wilayahnya.
   Perubahan atau penambahannya harus dilakukan dengan tertib.

Bagian Ketiga
Pemutusan dan Pemasangan Plombir

Pasal 14

(1) Pada peralatan persinyalan mekanik maupun elektrik terdapat bagian-bagian yang harus diplombir.

(2) Plombir sebagaimana Ayat (1) terdiri atas plombir benang dan plombir kawat. Pekerja perawatan peralatan persinyalan secara berkala {setiap 3 (tiga) bulan} harus mengganti plombir meskipun plombir tersebut tidak putus.

(3) Memasang plombir kawat dan plombir benang sebagaimana pada Ayat (2) adalah tanggung jawab KUPT sintelis yang bersangkutan.

(4) Pada peralatan persinyalan mekanik, peralatan yang terkait dengan hubungan blok keluar diplombir kawat, agar bagian dalamnya tidak dapat diubah oleh orang yang tidak berhak.

(5) Plombir kawat pada peralatan persinyalan tidak boleh diputus oleh petugas pelayanan dan hanya boleh diputus oleh pekerja perawatan peralatan persinyalan.

(6) Apabila petugas pelayanan melakukan pemutusan plombir kawat, harus dikenakan sanksi sesuai dengan peraturan perusahaan dan untuk PPKA selain sanksi administrasi juga pencabutan keterangan kecakapan pengatur perjalanan kereta api (O.50).

(7) Plombir benang pada peralatan persinyalan pada waktu terjadi gangguan boleh diputus oleh petugas pelayanan. Setiap pemutusan plombir harus segera dilaporkan kepada KUPT sintelis dan dicatat dalam buku serah terima dinas.

(8) Apabila plombir kawat pada hendel wesel yang dapat terlanggar putus karena wesel terlanggar, harus dilakukan pembetulan hendel wesel pada posisinya dengan tuas pengungkit.

(9) Jika plombir tuas pengungkit hendel wesel putus atau diputuskan, KS/PPKA harus segera melaporkan kepada KUPT sintelis dan meminta supaya tuas tersebut diplombir kembali sebagaimana mestinya, kemudian dicatat dalam buku serah terima dinas.

(10) Setiap PPKA dan petugas rumah sinyal (Prs) pada saat memulai dinas harus mencoba melayani wesel-wesel dan melakukan pemeriksaan plombir-plombir pada peralatan pelayanan yang harus dipastikan dalam keadaan baik dan lengkap.

(11) Untuk setiap peralatan pelayanan harus ada buku pemutusan plombir yang disediakan oleh JPSD, yang memuat:
   a. tempat peralatan berada,
   b. tempat kedudukan KUPT sintelis atau pejabat lain yang melakukan pemeliharaan teknis,
   c. lajur-lajur untuk diisi:
      1) pemutusan plombir,
      2) tanggal,
      3) jam pemutusan plombir,
      4) plombir mana yang diputuskan,
      5) sebab pemutusan,
      6) tanda tangan yang memutuskan plombir,
      7) tanda tangan KS/PPKA dengan dibubuhi jam penerimaan pemberitahuan,
      8) nomor dan tanggal warta/nota dinas pemberitahuan kepada KUPT sintelis, JPSD, dan JPOD,
      9) tanggal dan jam pembetulan plombir (diisi oleh KUPT sintelis atau pekerjanya), dan
      10) tanda tangan KUPT sintelis atau pekerjanya.

(12) Jika petugas pelayanan mendapati plombir kawat putus, harus dicatat dalam buku pemutusan plombir sebagaimana pada Ayat (11) huruf c butir 1) sampai dengan 5) dan segera menyampaikan kepada KS/PPKA untuk ditandatangani dan diisi sebagaimana pada Ayat (11) huruf c butir 6) dan 7). KS/PPKA mengabarkan hal tersebut kepada KUPT sintelis dengan warta/nota dinas, jika pekerja perawatan peralatan persinyalan yang melakukan perawatan teknis telah memperbaiki plombir, kemudian mengisi sebagaimana pada Ayat (11) huruf c butir 8) dan 9). Selanjutnya KS/PPKA mengabarkan hal tersebut kepada JPSD dan JPOD yang bersangkutan dengan warta/nota dinas.

Bagian Keempat
Pencatatan Alat Penghitung

Pasal 15

(1) Pada peralatan pelayanan persinyalan elektrik terdapat sejumlah alat penghitung.

(2) Bertambahnya angka pada alat penghitung diantaranya terjadi karena pelayanan, yaitu
   a. penghapusan rute secara manual,
   b. sinyal darurat,
   c. wesel darurat, dan
   d. wesel terlanggar.

(3) Setiap perubahan angka alat penghitung harus dicatat dalam buku gangguan operasional yang disediakan oleh JPOD. Pencatatan setiap perubahan angka harus dilakukan sejak awal hingga akhir dinasan termasuk alasannya dan disertakan dalam buku serah terima PPKA.

Bagian Kelima
Pelaporan

Pasal 16

(1) Kekurangan-kekurangan atau kerusakan-kerusakan pada peralatan persinyalan harus dilaporkan oleh KS/PPKA kepada PPKP, pekerja perawatan peralatan persinyalan yang bersangkutan, dan unit terkait dengan warta/nota dinas atau jika disampaikan dengan telepon kemudian disusul dengan nota dinas.

(2) Setelah melakukan pemeriksaan dan perbaikan, pekerja perawatan peralatan persinyalan harus membuat warta/nota dinas kepada semua alamat yang tertera pada warta/nota dinas sebagaimana pada Ayat (1) dan JPSD dengan diberikan sebab-sebab yang menimbulkan gangguan dan tindakan perbaikan yang telah dilakukan.

(3) Apabila penyebab terjadinya gangguan sebagaimana pada Ayat (1) akibat salah pelayanan, JPSD meneruskan nota dinas sebagaimana pada Ayat (2) kepada JPOD (untuk diketahui dan setelah itu dikirimkan kembali) agar dapat mengambil tindakan untuk pemberian sanksi sesuai dengan peraturan perusahaan kepada pekerjanya yang lalai.

(4) Untuk setiap kekurangan atau kerusakan pada peralatan persinyalan sebagaimana pada Ayat (1), harus dicatat dalam buku gangguan operasional.

Bagian Keenam
Negative Check

Pasal 17

(1) *Negative check* adalah proses atau kegiatan yang dilakukan untuk mengetahui kelainan fungsi *interlocking* dengan cara melakukan pelayanan tidak sesuai dengan yang disyaratkan dalam PDPS.

(2) *Negative check* sebagaimana pada Ayat (1) hanya dilakukan pada peralatan persinyalan mekanik minimal 1 (satu) bulan sekali oleh KUPT sintelis dan dalam pelaksanaannya harus disaksikan oleh KS/PPKA/Prs. Selanjutnya, *negative check* setelah dilakukan uji fungsi dengan hasil baik ditandatangani oleh KUPT sintelis dan diketahui oleh KS/PPKA/Prs.

(3) *Negative check* hanya dilakukan pada peralatan persinyalan mekanik sebagaimana pada Ayat (2) karena adanya kemungkinan keausan pada alat-alat dari bahan metal yang disebabkan sering digerakkan dan bergesekan.

(4) *Negative check* sebagaimana pada Ayat (2) meliputi pengecekan perkakas hendel dan peralatan blok (periksa Lampiran 2).

(5) Apabila pada waktu dilakukan *negative check* didapati peralatan yang perlu diperbaiki, harus dilakukan perbaikan saat itu juga.

(6) Apabila perbaikan sebagaimana pada Ayat (5) belum dapat dilakukan, harus diambil langkah-langkah pengamanan agar tidak terjadi salah pelayanan.

Bagian Ketujuh
Serah Terima Lokasi pada Saat Peralatan Persinyalan Diadakan Perubahan, Perluasan atau Penggantian

Pasal 18

(1) Apabila pada suatu peralatan persinyalan diadakan perubahan, perluasan atau penggantian, sedikitnya 25 (dua puluh lima) hari sebelum pekerjaan dimulai harus dilakukan serah terima lokasi dari pimpinan daerah kepada penanggung jawab proyek tersebut yang dituangkan dalam berita acara serah terima lokasi.

(2) Setelah serah terima lokasi sebagaimana pada Ayat (1) dilakukan, hal-hal yang menyangkut perawatan dan penanganan gangguan peralatan persinyalan *eksisting* menjadi tanggung jawab penanggung jawab proyek.

(3) Apabila pekerjaan sebagaimana pada Ayat (1) telah selesai dan peralatan persinyalan hasil proyek didinaskan, serah terima lokasi harus dilakukan kembali dari penanggung jawab proyek kepada pimpinan daerah setelah berakhirnya masa perawatan pasca pendinasan yang disepakati antara pimpinan daerah dengan penanggung jawab proyek.

BAB IV
PENDINASAN DAN PENGHAPUSAN PERALATAN PERSINYALAN

Bagian Kesatu
Umum

Pasal 19

(1) Peralatan persinyalan tidak atau belum dapat memberikan semboyan sebagaimana mestinya, pada waktu:
   a. terjadi gangguan pada peralatan persinyalan yang masih dinas;
   b. dihapusnya sebagian peralatan persinyalan untuk sementara waktu;
   c. dihapusnya sebagian peralatan persinyalan untuk waktu yang lama;
   d. didinaskannya peralatan persinyalan baru dan jika perlu dengan menghapus peralatan persinyalan lama.

(2) Semua pemberitahuan tentang keadaan mengenai pemberlakuan dan penghapusan semboyan harus dilakukan dengan warta dinas atau nota dinas yang disertai buku pengantar.

Bagian Kedua
Gangguan pada Peralatan Persinyalan yang Masih Dinas

Pasal 20

(1) Pada waktu terjadi gangguan pada sinyal utama (misalnya, sinyal masuk, sinyal keluar), sehingga peralatan persinyalan tidak dapat berfungsi atau tidak dapat memberikan semboyan sebagaimana mestinya, petugas pelayanan harus segera memberitahukan gangguan tersebut kepada KUPT sintelis dengan warta dinas atau telepon yang kemudian disusul dengan nota dinas untuk segera melakukan perbaikan.

(2) Pada saat terjadi gangguan sebagaimana pada Ayat (1), petugas pelayanan harus mengambil tindakan sehingga keselamatan dan kelancaran perjalanan kereta api atau langsiran tetap terjamin.

(3) Apabila terjadi gangguan yang diakibatkan oleh peristiwa luar biasa hebat (PLH), tindakan sebagaimana pada Ayat (2) adalah suatu tindakan yang dilakukan oleh petugas pelayanan yang harus dikoordinasikan dengan KUPT jalan rel dan KUPT sintelis terlebih dahulu (misalnya, karena terjadi kerusakan pada wesel dan perbaikan wesel yang memerlukan waktu cukup lama, sehingga KUPT jalan rel perlu melakukan penutupan jalur).

Bagian Ketiga
Penghapusan Sebagian Peralatan Persinyalan untuk Sementara Waktu

Pasal 21

(1) Peralatan persinyalan yang dihapuskan untuk sementara waktu (kurang dari enam bulan) dan tidak dapat menunjukkan semboyan sebagaimana mestinya, hanya boleh dilakukan oleh JPSD yang bersangkutan.

(2) Sebelum penghapusan sementara waktu dilakukan, JPSD sebagaimana pada Ayat (1) harus memberitahukan kepada JPOD dan KS dengan nota dinas disertai buku pengantar dengan menyebut nama peralatan yang akan dihapuskan.

(3) Selain tindakan sebagaimana pada Ayat (2) berlaku ketentuan sebagai berikut:
   a. Jika suatu sinyal harus dihapuskan untuk sementara waktu, sinyal tersebut harus dipertahankan/ditambat pada indikasi “berhenti”, PPKA memasukkan kereta api yang menuju sinyal tersebut dengan bentuk “Perintah MS” (perintah melewati sinyal berindikasi “berhenti”) atau dengan “Isyarat Perintah Masuk” (semboyan 4A).
   b. Jika suatu bagian dari peralatan persinyalan harus dihapuskan, sedang sinyal dapat dilayani, KS/PPKA harus bertindak sesuai dengan ketentuan sebagaimana dalam Peraturan Dinas 19 jilid I, khususnya yang mengatur ketentuan pada waktu sinyal utama dapat dilayani, tetapi ada bagian peralatan persinyalan yang rusak.

(4) Apabila sinyal yang dapat menunjukkan “semboyan tetap" perlu dihapuskan untuk sementara waktu dan harus dibongkar, baik karena pemindahan maupun karena hal lain, sekurang-kurangnya 7 (tujuh) hari kerja sebelumnya harus diterbitkan pemberitahuan tentang penghapusan semboyan tetap oleh JPSD. Selanjutnya, pemberitahuan tersebut dikirimkan kepada JPOD, KS yang bersangkutan, serta JPOD yang awak kereta apinya akan melewati sinyal tersebut.

(5) Pemberitahuan penghapusan semboyan tetap sebagaimana pada Ayat (4) berisi tentang
   a. tanggal dan saat penghapusan;
   b. lamanya penghapusan;
   c. cara mengganti, selama sinyal tersebut dihapuskan;
   d. semboyan-semboyan yang dapat ditunjukkan setelah sinyal dipindahkan atau diganti dengan yang baru, misalnya “berjalan”, “berhenti” atau “berjalan hati-hati”;
   e. tempat dan lokasi km-nya setelah dipindahkan atau diganti;
   f. petugas yang melakukan penghapusan sinyal tersebut.

(6) Setelah menerima pemberitahuan penghapusan semboyan tetap sebagaimana pada Ayat (4), selanjutnya:
   a. masing-masing JPOD memberitahukan kepada JPAK yang awak kereta apinya akan melewati sinyal tersebut sekurang-kurangnya 5 (lima) hari kerja sebelum penghapusan sinyal dilakukan;
   b. JPOD dan KS yang bersangkutan memberi penjelasan seperlunya tentang kegiatan penghapusan tersebut kepada pekerja bawahannya yang terkait;
   c. JPAK sebagaimana pada huruf a harus memberi petunjuk pada saat yang tepat kepada awak kereta api yang dalam perjalanannya akan melewati sinyal tersebut.

(7) Selama waktu yang ditetapkan sebagaimana pada Ayat (5) huruf b, KS menempatkan seorang pekerja untuk menunjukkan semboyan “berhenti” ke arah datangnya kereta api di tempat sinyal tersebut.

(8) JPOD harus memastikan bahwa ketentuan sebagaimana pada Ayat (7) dilaksanakan selama penghapusan sinyal berlangsung.

(9) Apabila kereta api yang datang berhenti di muka sinyal yang dihapuskan, untuk memasukkan kereta api berlaku ketentuan tentang melewati sinyal utama yang menunjukkan indikasi “berhenti” sebagaimana dalam Peraturan Dinas 19 Jilid I.

(10) Apabila karena sesuatu halangan jangka waktu penghapusan sinyal sebagaimana pada Ayat (5) huruf b harus diperpanjang, KS menempatkan pekerja kedua yang berada sekurang-kurangnya 300 meter lebih jauh dari pekerja pertama yang berada di tempat sinyal yang dihapuskan. Pekerja kedua tersebut selalu menunjukkan semboyan 2A ke arah datangnya kereta api yang menuju ke sinyal yang dihapuskan.

(11) Apabila sinyal didinaskan kembali sebelum berakhirnya jangka waktu yang telah ditetapkan sebagaimana pada Ayat (5) huruf b, pekerja yang berada di sinyal tetap berjaga dan bertindak seolah-olah sinyal masih dihapuskan, sampai saat masa penghapusan yang ditetapkan berakhir.

(12) Setiap kali ada penghapusan peralatan persinyalan, yang melakukan pekerjaan tersebut harus menyediakan sejumlah petugas yang memiliki keahlian teknik persinyalan, jika pada suatu saat diperlukan oleh KS.

(13) KS tidak boleh menugasi petugas sebagaimana pada Ayat (12):
   a. sebagai pengantar untuk memasukkan kereta api; atau
   b. untuk mengawasi pelayanan wesel.

(14) Untuk keperluan pekerjaan sebagaimana pada Ayat (13), KS harus menugasi pekerja stasiun.

Bagian Keempat
Penghapusan Sebagian Peralatan Persinyalan untuk Waktu Yang Lama

Pasal 22

(1) Apabila suatu sinyal yang menunjukkan semboyan tetap harus dihapuskan untuk waktu yang lama (lebih dari enam bulan), selama sinyal tersebut dihapuskan harus ada sinyal pengganti yang juga dapat menunjukkan semboyan tetap yang sama dengan sinyal yang dihapuskan.

(2) Pendinasan sinyal pengganti dan penghapusan sinyal yang lama sebagaimana pada Ayat (1) hanya boleh dilakukan, setelah pekerja yang terkait dengan kegiatan pendinasan sinyal tersebut diberi penjelasan tentang kegiatan yang harus dilakukan.

(3) Ketentuan tentang pendinasan sinyal pengganti dan penghapusan sinyal yang lama sebagaimana pada Ayat (2), sekurang-kurangnya 7 (tujuh) hari kerja yang sebelumnya harus diterbitkan warta pendinasan, yang dikirimkan kepada:
   a. JPOD yang bersangkutan dan JPOD yang awak kereta apinya mendinasi kereta api yang melalui jalur dalam wilayah tempat sinyal pengganti tersebut didinaskan,
   b. JPJD yang bersangkutan,
   c. JPSD yang bersangkutan,
   d. JPLA yang bersangkutan,
   e. pimpinan daerah yang terkait, dan
   f. Direksi.

(4) Warta pendinasan sebagaimana pada Ayat (3) berisi tentang
   a. tanggal dan saat pendinasan dan penghapusan;
   b. tahapan pendinasan dan penghapusan;
   c. semboyan-semboyan yang dapat ditunjukkan oleh sinyal pengganti, misalnya “berjalan”, “berhenti” atau “berjalan hati-hati”;
   d. tempat dan lokasi km sinyal pengganti.

(5) Warta sebagaimana pada Ayat (4) harus diterbitkan oleh pimpinan daerah setelah mendapat masukan dari JPSD, dan dalam warta disebutkan juga petugas yang melakukan pendinasan dan penghapusan sinyal tersebut.

(6) Pada saat melaksanakan pendinasan dan penghapusan sinyal, pihak yang melakukan pekerjaan tersebut harus menyediakan sejumlah petugas yang memiliki keahlian teknik persinyalan, jika pada suatu saat diperlukan oleh KS.

(7) KS tidak boleh menugasi petugas sebagaimana pada Ayat (6):
   a. sebagai pengantar untuk memasukkan kereta api; atau
   b. untuk mengawasi pelayanan wesel.

Bagian Kelima
Pendinasan Peralatan Persinyalan Baru dan Penghapusan Peralatan Persinyalan Lama

Pasal 23

(1) Pendinasan peralatan persinyalan baru, dapat dilaksanakan apabila
   a. ketentuan mengenai peralatan persinyalan baru telah dituangkan dan diterangkan dalam PDPS;
   b. pimpinan daerah setelah memperoleh penetapan laik secara teknis dan operasional untuk dilakukan pendinasan dari Direktur Jenderal Perkeretaapian (Dirjenka), selanjutnya mengajukan permohonan izin pendinasan kepada Direktur yang bertanggung jawab terhadap aset fasilitas operasi;
   c. pimpinan daerah setelah mendapatkan izin pendinasan dari Direktur yang bertanggung jawab terhadap aset fasilitas operasi,
      1) menentukan tanggal pendinasan peralatan persinyalan berdasarkan masukan dari JPSD, JPJD, JPLA dan JPOD yang bersangkutan, selanjutnya menerbitkan warta pendinasan;
      2) memastikan bahwa PDPS telah diterima oleh pejabat terkait.

(2) PDPS sebagaimana pada Ayat (1) huruf a disahkan dan ditandatangani oleh pimpinan daerah, yang sebelumnya disiapkan oleh penanggung jawab proyek dan telah dievaluasi serta disetujui oleh JPSD.

(3) Permohonan izin pendinasan sebagaimana pada Ayat (1) huruf b dengan dilengkapi persyaratan pendukung diantaranya:
   a. surat keterangan laik secara teknis dan operasional untuk pelaksanaan pendinasan dari Dirjenka;
   b. berita acara Hasil Pemeriksaan Bersama antara Ditjenka, pejabat daerah dan pusat yang ditunjuk, penanggung jawab proyek, kontraktor dan konsultan pengawas, yang menyatakan bahwa pekerjaan telah siap untuk dilaksanakan pendinasan yang dilampiri *check list* pemeriksaan/ *commissioning test*;
   c. Surat Rekomendasi Hasil *Safety Assesment* Peralatan Persinyalan Baru dari Direktur Keselamatan Direktorat Jenderal Perkeretaapian;
   d. PDPS;
   e. SOP pelaksanaan pendinasan.

(4) Apabila pendinasan peralatan persinyalan baru disertai dengan penghapusan peralatan persinyalan lama, pimpinan daerah mengatur pendinasan tersebut yang bertepatan dengan penghapusan peralatan persinyalan lama (*switch over*).

(5) Warta pendinasan peralatan persinyalan sebagaimana pada Ayat (1) huruf c butir 1) berisi tentang
   a. tanggal dan saat pendinasan dan penghapusan;
   b. peralatan persinyalan mana yang didinaskan dan dihapuskan;
   c. tahapan pendinasan dan penghapusan;
   d. semboyan-semboyan yang dapat ditunjukkan oleh sinyal baru, misalnya “berjalan”, “berhenti” atau “berjalan hati-hati”;
   e. tempat dan lokasi km sinyal baru.

(6) Warta pendinasan sebagaimana pada ayat (1) huruf c butir 1), sedikitnya 7 (tujuh) hari kerja sebelum tanggal pendinasan telah dikirimkan kepada:
   a. JPOD yang bersangkutan dan JPOD yang awak kereta apinya mendinasi kereta api yang melalui jalur dalam wilayah tempat peralatan persinyalan baru tersebut didinaskan;
   b. JPJD yang bersangkutan;
   c. JPSD yang bersangkutan;
   d. JPLA yang bersangkutan;
   e. JPAK yang awak kereta apinya akan melewati sinyal yang akan didinaskan, selanjutnya pada saat yang tepat harus memberi petunjuk kepada awak kereta apinya yang dalam perjalanannya akan melewati sinyal tersebut;
   f. pimpinan daerah yang terkait;
   g. Direksi.

(7) JPOD, JPJD, JPSD dan JPLA sebagaimana pada Ayat (6) pada saat yang tepat harus memberi penjelasan seperlunya kepada pekerja-pekerja bawahannya yang terkait.

(8) Apabila ada yang berpendapat, bahwa karena sesuatu alasan pendinasan tidak dapat dilakukan pada tanggal yang ditetapkan, yang bersangkutan harus segera melaporkan hal tersebut kepada atasannya atau langsung kepada JPSD.

(9) Apabila JPSD menyetujui pendapat sebagaimana pada Ayat (8) atau mempunyai alasan untuk menangguhkan pendinasan, JPSD harus segera memberitahukan hal tersebut kepada pimpinan daerah. Pimpinan daerah yang bersangkutan berkewajiban segera menerbitkan warta pemberitahuan penundaan pendinasan peralatan persinyalan tersebut kepada semua yang telah menerima warta pendinasan dan kepada pejabat-pejabat yang tidak menyetujui tanggal yang ditetapkan. Selanjutnya, pejabat-pejabat yang menerima warta pemberitahuan penundaan pendinasan tersebut memberitahukan kepada pekerja-pekerja bawahannya sebagaimana pada Ayat (7) tepat pada waktunya.

Bagian Keenam
Tata Cara Menunjukkan Sinyal yang Dihapuskan atau yang Belum Didinaskan

Pasal 24

(1) Apabila suatu sinyal baru harus dipasang di jalur kereta api yang masih dipergunakan dan sinyal tersebut belum didinaskan,
   a. pada peralatan persinyalan mekanik, bagian muka sinyal tersebut harus dipasang palang silang berwarna putih;
   b. pada peralatan persinyalan elektrik, bagian muka sinyal tersebut dipasang palang silang yang berwarna putih dan semua aspek cahaya harus ditutup.

(2) Apabila suatu sinyal harus dihapuskan, semua perlengkapan dan tiang sinyal tersebut harus dibongkar. Jika belum ada kesempatan untuk membongkar, sinyal tidak boleh menunjukkan semboyan dan di bagian muka dipasang palang silang yang berwarna putih. Pembongkaran sinyal harus dilakukan jika sinyal tersebut dihapuskan untuk lebih dari 1 (satu) tahun.

(3) Apabila sinyal sebagaimana pada Ayat (2) harus dihapuskan selama waktu yang kurang dari 1 (satu) tahun, sinyal tersebut juga tidak boleh menunjukkan semboyan dan bagian muka dipasang palang silang yang berwarna putih.

(4) Palang-palang silang sebagaimana pada Ayat (1), (2) dan (3) dibuat sesuai untuk masing-masing sinyal dengan contoh sebagaimana dalam Lampiran 3

(5) Untuk mencoba sinyal yang dihapuskan atau sinyal yang belum berlaku, harus seizin KS/PPKA dan tidak boleh dilakukan, jika :
   a. dari stasiun di mukanya terdapat kereta api berangkat menuju ke sinyal tersebut;
   b. terdapat konvoi atau lokomotif pendorong; atau
   c. terdapat langsiran di tempat tersebut.

(6) Pelaksanaan penghapusan sinyal sebagaimana pada Ayat (2) dan (3) harus dalam pengawasan KUPT sintelis yang bersangkutan.

Bagian Ketujuh
Tindakan Pengamanan Perjalanan Kereta Api pada Waktu Melaksanakan Perubahan Emplasemen atau Peralatan Persinyalan

Pasal 25

(1) Pada waktu melaksanakan perubahan emplasemen atau peralatan persinyalan harus mengutamakan keselamatan perjalanan kereta api dan langsiran.

(2) Untuk memasukkan bahan-bahan pembangunan dan sebagainya ke jalur-jalur yang masih dipergunakan tidak boleh dilakukan tanpa berkoordinasi dan seizin KS/PPKA. Setiap keperluan yang timbul harus ditinjau secara tersendiri. Keputusan yang diambil untuk keperluan tersebut ditetapkan secara tertulis, dan harus ditaati dalam pelaksanaannya.

(3) Apabila peralatan persinyalan sudah seluruhnya atau hanya sebagian digunakan, pelayanan peralatan tersebut hanya boleh dilakukan oleh petugas pelayanan. Untuk melakukan percobaan, pekerja-pekerja yang bertugas melakukan pemeriksaan pada peralatan tersebut terlebih dahulu harus meminta izin kepada PPKA yang bersangkutan, meskipun peralatan tersebut belum digunakan secara keseluruhan.

(4) PPKA sebagaimana pada Ayat (3) tetap bertanggung jawab atas pelayanan yang dilakukan, demikian juga apabila pelayanan dilakukan oleh pekerja lain atas izinnya.

(5) Apabila terdapat pekerjaan pada peralatan pelayanan yang membutuhkan untuk melepas sementara sebagian dari hubungan dalam peralatan tersebut, PPKA yang bersangkutan harus mengawasi pelayanan yang dilakukan, sampai hubungan dalam peralatan pelayanan tersebut baik kembali.

BAB V
GAMBAR IKHTISAR EMPLASEMEN DAN PENYUSUNAN PERATURAN DINAS PENGAMANAN SETEMPAT

Bagian Kesatu
Gambar Ikhtisar Emplasemen, Kedudukan Wesel, Daftar Wesel dan Panjang Jalur Efektif

Paragraf 1
Gambar Ikhtisar Emplasemen

Pasal 26

(1) Ruang pelayanan peralatan persinyalan mekanik maupun elektrik di setiap stasiun dan blokpos harus terdapat gambar ikhtisar emplasemen yang menunjukkan:
   a. semua jalur dengan wesel di emplasemen, atau jalur setempat dalam wilayah pengaturan petugas pelayanan;
   b. semua sinyal;
   c. tempat pelayanan peralatan persinyalan.

(2) Gambar sebagaimana pada Ayat (1) merupakan gambar yang mengikhtisarkan tentang keadaan emplasemen sebenarnya, dan harus memenuhi syarat untuk dapat dipasang/digantung di ruang pelayanan peralatan persinyalan dan di kantor KS pada tempat yang mudah terlihat.

(3) Semua jalur, wesel, sinyal, dan peralatan luar lainnya harus diberi sebutan dengan angka dan/atau huruf.

(4) Wesel yang mempunyai kedudukan biasa yang ditentukan, harus digambar menurut kedudukan biasa tersebut. Demikian juga sinyal harus digambar menurut indikasi biasa.

(5) Gambar ikhtisar emplasemen yang dipasang di ruang pelayanan sekurang-kurangnya harus memuat bagian emplasemen dalam wilayah pengaturan petugas pelayanan sesuai dengan peralatan pelayanan yang bersangkutan. Selanjutnya, agar gambar bagian emplasemen tersebut mudah dipahami oleh petugas pelayanan, gambar bagian lain sebagai pelengkap harus dilukis dengan garis-garis tipis.

(6) Apabila pelayanan peralatan persinyalan dilakukan oleh PPKA, gambar ikhtisar emplasemen harus memuat seluruh emplasemen.
   Gambar yang dipasang di ruang pelayanan harus dibuat sedemikian rupa, sehingga jalur yang terlukis arahnya sesuai dengan jalur di emplasemen.
   Contoh gambar ikhtisar emplasemen periksa Lampiran 4a (persinyalan mekanik) dan 4b (persinyalan elektrik).

Paragraf 2
Kedudukan Wesel

Pasal 27

(1) Pada persinyalan mekanik, kedudukan biasa bagi wesel dilukis dengan garis penuh (tidak terputus) yang menunjukkan jalannya sarana jika wesel tersebut dilalui dari sebelah ujung lidah weselnya.

(2) Pada persinyalan elektrik, kedudukan biasa bagi wesel tidak ditentukan, kecuali kedudukan wesel pada jalur tangkap.

Paragraf 3
Daftar Wesel

Pasal 28

(1) Pada persinyalan mekanik, untuk setiap emplasemen harus dibuat daftar wesel, yang menunjukkan kedudukan wesel di masing-masing jalur untuk setiap perjalanan kereta api.
Kedudukan wesel yang diharuskan untuk suatu perjalanan kereta api dalam daftar kedudukan wesel diberi tanda:
+ sebagai tanda kedudukan biasa; dan
- sebagai tanda kedudukan tidak biasa.

(2) Daftar kedudukan wesel sebagaimana pada Ayat (1) harus termuat dalam PDPS dan dilengkapi tabel *interlockingnya*.

(3) Pada persinyalan elektrik, tidak perlu dibuat daftar kedudukan wesel.

Paragraf 4
Panjang Jalur Efektif

Pasal 29

Panjang efektif jalur utama adalah sebagai berikut:

a. Pada persinyalan mekanik, jarak antarpenghabisan jalur (bantalan putih) pada suatu jalur utama; atau
jarak antartanda batas ruang bebas pada suatu jalur utama dikurangi 15 meter (periksa Gambar 11).

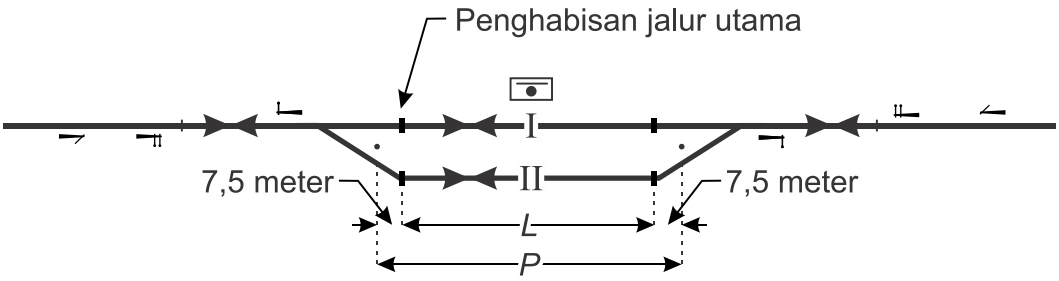

P = jarak antarsemboyan 18 (meter)
L = panjang jalur efektif
= P – 15 (meter)

Gambar 11 : Contoh panjang jalur efektif pada persinyalan mekanik

b. Pada persinyalan elektrik, jarak antara sinyal keluar dan batas pendeteksi sarana terjauh pada suatu jalur utama (periksa gambar 12).

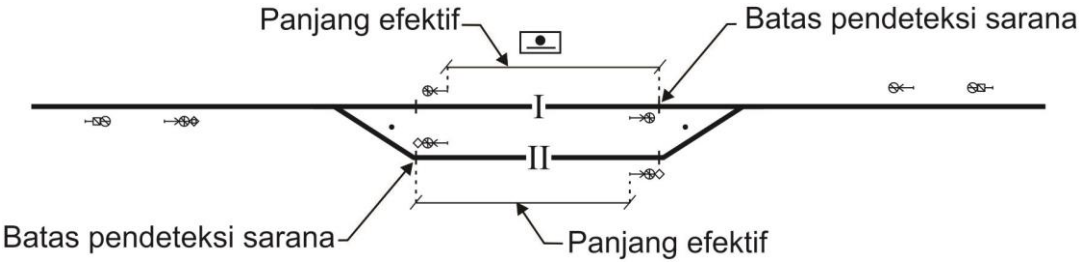

Gambar 12 : Contoh panjang jalur efektif pada persinyalan elektrik

Bagian Kedua
Penyusunan Peraturan Dinas Pengamanan Setempat

Paragraf 1
Kodefikasi PDPS

Pasal 30

(1) PDPS diberi nomor penjilidan berdasar kelompok lintas sebagaimana dalam ikhtisar penetapan kelompok dan nomor lintas (periksa Lampiran 5).
   a. Kelompok I.A, terdiri atas lintas:
      1. Duri–Tanggerang;
      2. Jakarta–Tanahabang–Merak;
      3. Krenceng–Cigading/Anyerkidul.
   b. Kelompok I.B, terdiri atas lintas:
      4. Jakarta Gudang–Kampungbandan;
      5. Tanjungpriuk gudang–Kampungbandan;
      6. Tanjungpriuk–Kemayoran;
      7. Tanjungpriuk–Jakarta;

8. Tanahabang–Manggarai;
9. Jakarta–Pasarsenen–Jatinegara;
10. Jakarta–Manggarai–Jatinegara–Cikampek.

c. Kelompok I.C, terdiri atas lintas:
11. Manggarai–Bogor–Sukabumi;
12. Citayam–Nambo.

d. Kelompok I.D, terdiri atas lintas:
13. Cikampek–Bandung–Banjar;
14. Andir–Ciroyom–Bandung.

e. Kelompok I.E, terdiri atas lintas:
15. Sukabumi–Padalarang;

f. Kelompok I.F, terdiri atas lintas:
16. Cikampek–Cirebon–Tegal;
17. Cirebon–Prupuk.

g. Kelompok I.G, terdiri atas lintas:
18. Tegal–Semarangtawang–Bojonegoro;
19. Brumbung–Gundih;
20. Gambringan–Gundih.

h. Kelompok I.H, terdiri atas lintas:
21. Prupuk–Purwokerto–Kroya–Kutoarjo;
22. Banjar–Kroya;
23. Tegal–Prupuk;
24. Cilacap–Maos;
25. Karangtalun–Gumilir;
26. Kutoarjo–Purworejo.

i. Kelompok I.J, terdiri atas lintas:
27. Kutoarjo–Yogyakarta–Solobalapan–Walikukun ;
28. Gundih–Solobalapan–Solojebres;
29. Purwosari–Wonogiri.

j. Kelompok I.K, terdiri atas lintas:
30. Walikukun–Madiun–Kertosono–Mojokerto;
31. Kertosono–Kediri–Blitar.

k. Kelompok I.L, terdiri atas lintas:
32. Bojonegoro–Pasarturi–Kalimas;
33. Gresik–Kandangan;
34. Blitar–Malang–Bangil–Wonokromo;
35. Mojokerto–Wonokromo–Surabayakota;
36. Surabayagubeng–Sidotopo–Beteng;
37. Surabayakota–Sidotopo–Kalimas;
38. Segitigamesigit–Surabayapasarturi.

l. Kelompok I.M, terdiri atas lintas:
   39. Banyuwangibaru–Jember–Bangil;
   40. Panarukan–Kalisat.

m. Kelompok II, terdiri atas lintas:
   1. Ujungbaru–Medan–Rantauprapat;
   2. Tebingtinggi–Siantar;
   3. Kisaran – Tanjungbalai;
   4. Medan–Binjai–Besitang.
   5. Araskabu–Kualanamu

n. Kelompok III, terdiri atas lintas:
   1. Indarung–Padang–Lubukalung–Sawahlunto;
   2. Lubukalung–Naras.

o. Kelompok IV.A, terdiri atas lintas:
   1. Panjang–KM 3;
   2. Tarahan–KM 3–Tanjungkarang–PBR X 5–Prabumulihbaru;

p. Kelompok IV.B, terdiri atas lintas:
   3. Kertapati–Prabumulih–PBR X 6.
   4. Pos IDR–Indralaya;
   5. Prabumulih–PBR X 5;
   6. Prabumulihbaru–PBR X 6–Muaraenim–Tanjungenimbaru;
   7. Muaraenim–Lubuklinggau.

(2) Untuk emplasemen di stasiun yang letaknya di lintas cabang dengan kecepatan kereta api tidak lebih dari 45 km/jam, tidak perlu dibuat PDPS, kecuali jika di stasiun tersebut terdapat pekerja pelayanan lebih dari satu.

(3) Setiap PDPS emplasemen diberi nomor tersendiri yang terdiri atas nomor kelompok lintas disertai nomor lintas dan di belakangnya diberi garis datar, kemudian nomor emplasemen.

Contoh : **I.C. 11 – 2**

I.C	:	nomor kelompok lintas,
11	:	nomor lintas (Manggarai - Bogor - Sukabumi).
2	:	nomor emplasemen Stasiun Pasarminggu (terhitung dari Manggarai).

I.D. 13 – 13

I.D	:	nomor kelompok lintas
13	:	nomor lintas (Cikampek - Bandung - Banjar)
13	:	nomor emplasemen Stasiun Padalarang (terhitung dari Cikampek).

(4) Apabila dalam satu kelompok lintas terdapat tambahan lintas baru, penomoran lintas mengikuti kelompok dan lintas tersebut ditambah dengan huruf kecil (misal, Stasiun Tulangan di lintas Sidoarjo-Tulangan-Tarik maka kodefikasi PDPS Stasiun Tulangan adalah **I.L. *34a* - 2**).

(5) Untuk PDPS jalan silang dan jalur simpang di jalan bebas serta pintu perlintasan, diberi nomor tersendiri yang terdiri atas nomor kelompok lintas disertai nomor lintas dan di belakangnya diberi garis datar kemudian dicantumkan nomor stasiun di belakangnya dan nomor stasiun di mukanya yang di antaranya diberi garis miring, selanjutnya dibelakangnya diberi garis datar, dan dicantumkan nomor jalan silang (SL), jalur simpang (SP) atau pintu perlintasan (PL).

Contoh : **I.F. 17 - 3/4 - SL 1**

I.F : nomor kelompok lintas
17 : nomor lintas (Cirebon - Prupuk)
3/4 : nomor emplasemen Sindanglaut/Karangsuwung (terhitung dari Cirebon)
SL 1 : nomor jalan silang

I.L. 32 - 13/14 - SP 1

I.L : nomor kelompok lintas
32 : nomor lintas (Bojonegoro - Pasarturi - Kalimas)
13/14 : nomor emplasemen Kandangan/Tandes (terhitung dari Bojonegoro)
SP 1 : nomor jalur simpang

I.L. 34 - 24/25 - PL 21

I.L : nomor kelompok lintas
34 : nomor lintas (Blitar - Malang - Bangil - Wonokromo)
24/25 : nomor emplasemen Waru/Wonokromo (terhitung dari Blitar)
PL 21 : nomor pintu perlintasan

Paragraf 2
Penyusunan PDPS

Pasal 31

(1) Penyusunan PDPS.

a. PDPS dibuat untuk stasiun, pos blok dan emplasemen yang mempunyai alat pelayanan masing-masing, serta untuk jalan silang, jalur simpang dan pintu perlintasan.

b. Untuk stasiun atau emplasemen yang tidak mempunyai alat pelayanan tetapi dipasang peralatan persinyalan, PDPS-nya menjadi satu dengan stasiun yang mengendalikannya.
c. Stasiun-stasiun yang bisa saling mengendalikan harus mempunyai PDPS yang dikendalikan.
d. PDPS emplasemen stasiun disusun atas bab-bab, pasal-pasal dan ayat-ayatnya.
e. PDPS jalan silang, jalur simpang dan pintu perlintasan disusun atas pasal-pasal dengan ayat-ayatnya.

(2) Dalam PDPS diterangkan:
a. sinyal-sinyal dengan menyebutkan lokasi km-nya, semboyan yang dapat ditunjukkan, dan untuk perjalanan kereta api mana semboyan tersebut berlaku;
b. kegunaan masing-masing hendel, tombol, kunci, atau alat pencatat pada perkakas hendel atau meja pelayanan;
c. pengamanan pada umumnya dengan diterangkan peralatan yang ada dan kekhususannya, misalnya, pelayanan yang dikhususkan menggunakan kunci dan sebagainya;
d. pelayanan untuk masing-masing perjalanan kereta api dan langsiran;
e. ketentuan lain jika diperlukan.

(3) Dalam menyusun PDPS, selain ketentuan sebagaimana pada Ayat (2), juga harus diperhatikan ketentuan sebagai berikut.
a. Untuk kereta api yang berjalan langsung melalui jalur tertentu, harus disebutkan sinyal masuk dan sinyal keluar yang berlaku.
b. Pada peralatan persinyalan mekanik dilengkapi daftar kedudukan wesel dan tabel *interlocking*, sehingga dapat diketahui kemungkinan-kemungkinan untuk keperluan perjalanan kereta api dan langsiran yang dapat dilakukan di emplasemen yang bersangkutan.
c. Ketentuan yang sudah dimuat dalam peraturan dinas lain tidak perlu disebut lagi, tetapi cukup dengan menunjuk pada ketentuan tersebut.
d. Perangkaian anak kunci dibuat daftar secara ringkas, agar mudah dibedakan.
e. Sebagai batas emplasemen dalam gambar dipergunakan nama stasiun-stasiun berdekatan, sedangkan sebagai jurusan dipergunakan nama dari stasiun-stasiun terujung di lintas tempat pengamanan tersebut berada, satu sama lain menurut penjilidan sebagaimana dalam Pasal 30 Ayat (1).

   Dalam keterangan mengenai perjalanan kereta api harus selalu dipergunakan nama-nama stasiun berdekatan.

(4) PDPS disiapkan oleh penanggung jawab proyek, dievaluasi, disetujui oleh JPSD, dan ditandatangani oleh Pimpinan Daerah, PDPS tersebut bersifat sementara berlaku selama 1 (satu) tahun sejak peralatan pengamanan setempat didinaskan. Selanjutnya rekaman PDPS sementara dikirim ke JTS, dan apabila JTS tidak melakukan perubahan atau telah disesuaikan dengan keadaan terakhir, JTS berdasarkan PDPS sementara tersebut membuat draft PDPS untuk ditandatangani Direksi sebagai pengesahan menjadi PDPS.

(5) PDPS yang telah disahkan Direksi sebagaimana pada Ayat (4), dikirimkan ke seluruh daerah untuk menggantikan PDPS sementara.

(6) Setiap terjadi perubahan emplasemen dan peralatan persinyalan, PDPS harus disesuaikan dengan kondisi terakhir dan dibuat sesuai dengan ketentuan sebagaimana pada Ayat (1), (2), dan (3).

Paragraf 3
Gambar Emplasemen pada Lampiran PDPS

Pasal 32

(1) Gambar emplasemen pada lampiran PDPS dibuat menurut skala tertentu, sebagai berikut:
   a. emplasemen biasa, untuk panjang dengan skala 1 : 5000, dan lebar dengan skala 1 : 1000;
   b. emplasemen panjang, untuk panjang dengan skala 1 : 10.000, dan lebar dengan skala 1 : 1000;
   c. jika emplasemen sangat melengkung, harus diambil salah satu jalur yang terbaik untuk digambarkan seluruhnya dengan skala 1 : 5000 (untuk emplasemen biasa) dan 1 : 10.000 (untuk emplasemen panjang) sedangkan yang siku-siku dengan skala 1 : 1000;
   d. gedung-gedung, putaran-putaran, tempat menimbang dan sebagainya harus juga dilukiskan dengan ukuran yang sepadan;
   e. jalan silang dan jalur simpang di jalan bebas digambarkan dengan skala 1 : 1000 baik panjangnya maupun lebarnya.

(2) Dalam gambar lampiran pada PDPS harus tergambar:
   a. Semua jalur dan wesel yang berkaitan dengan peralatan persinyalan beserta peralatan luar yang bersangkutan, misalnya penghalang sarana, kontak rel, penggerak wesel, sekat harus diberi sebutan dengan huruf dan/atau angka.
      Wesel-wesel dibubuhi letak berdasarkan km lintas.
   b. Untuk jalur-jalur di emplasemen, harus diberi nomor sebagai berikut.

1) Jalur-jalur kereta api di emplasemen yang dipergunakan untuk memasukkan/memberangkatkan kereta api digambar dengan garis tebal dan diberi nomor dengan ***angka Romawi***.
2) Jalur-jalur lainnya, bukan jalur kereta api digambar dengan garis tipis dan diberi nomor dengan ***angka Arab***.
3) Jalur-jalur kereta api di emplasemen sebagaimana pada butir 1) diberi tanda panah, untuk menunjukkan arah kereta api yang masuk dan/atau keluar.

c. Semua semboyan tetap, berikut semboyan pembatas kecepatan, tanda memperdengarkan semboyan 35, tanda hati-hati mendekati sinyal masuk dan sebagainya, termasuk dalam pengamanan yang bersangkutan. Sinyal-sinyal yang berada dalam bagian pengamanan, tetapi termasuk dalam pengamanan lain digambar dengan garis putus-putus.

d. Semua sinyal-sinyal dengan ketentuan sebagai berikut.
1) Pada peralatan persinyalan mekanik, sinyal-sinyal dilukiskan menurut indikasi biasa serta dibubuhi nomor/namanya dan nomor jalur kereta api tempat sinyal-sinyal tersebut berlaku, termasuk letak km-nya.
2) Pada peralatan persinyalan elektrik, sinyal-sinyal dilukiskan sesuai dengan simbol aspek yang dapat ditunjukkan, serta dibubuhi nomor dan letak km-nya.
3) Letak km sinyal sebagaimana pada butir 1) dan 2) diatur sebagai berikut:
a) Tempat sinyal ditetapkan sesuai dengan hasil pengukuran.
b) Letak km sinyal diukur dari marka lokasi (semboyan 10K) yang terdekat dan yang letaknya di jurusan dari mana perhitungan km dimulai.
c) Ukuran kurang dari 50 cm ditiadakan, sedangkan ukuran lebih dari 50 cm dibulatkan menjadi 1 meter.

e. Semua perlintasan yang berada dalam wilayah pengamanan.

f. Rumah sinyal, gardu jaga dan peralatan pelayanan dengan namanya termasuk letak km-nya.

g. Letak km titik yang harus dilindungi.

(3) Apabila karena sesuatu hal, gambar lampiran PDPS yang sudah ada perlu diganti dengan gambar baru, harus dibuat sesuai dengan ketentuan sebagaimana pada Ayat (1) dan (2).

(4) Gambar emplasemen sebagaimana ketentuan pada Ayat (1) dan (2) sebagai dasar gambar ihktisar emplasemen (Pasal 26) yang dipasang di atas perkakas hendel atau meja pelayanan dengan ukuran yang lebih besar disesuaikan dengan luas ruangan pelayanan.

BAB VI
ANAK KUNCI PENGAMAN, WESEL TERLANGGAR, DAN APITAN LIDAH WESEL

Bagian Kesatu
Pengawasan atas Anak Kunci Pengaman

Paragraf 1
Pada Persinyalan Mekanik

Pasal 33

(1) Apabila perlengkapan pengaman peralatan terlayan tempat dalam kedudukan biasa harus dikunci, pengunciannya dapat menggunakan kunci jamin atau kunci claus (periksa Lampiran 6).

(2) Dalam kedudukan biasa sebagaimana pada Ayat (1), petugas pelayanan yang bertanggung jawab atas pelayanan harus memastikan, bahwa anak kunci pada posisi dikuasai atau disimpan.

(3) Apabila perlengkapan pengaman sebagaimana pada Ayat (1) pada waktu tidak terkunci dapat mengganggu perjalanan kereta api, anak kuncinya "dikuasakan" kepada petugas pelayanan yang bertanggung jawab (misalnya berlaku jika suatu wesel yang tidak terkunci digunakan untuk melewatkan gerbong menuju ke jalur yang akan dilalui kereta api).

(4) Anak kunci sebagaimana pada Ayat (2) tidak “dikuasakan”, tetapi “disimpan” oleh petugas pelayanan yang bertanggung jawab, jika perlengkapan pengamannya digunakan untuk mengamankan langsiran atau untuk menjaga agar jangan ada langsiran yang tidak dikehendaki oleh petugas pelayanan tersebut (misalnya, penguncian jalur simpang yang bersambungan dengan jalur gudang).

(5) Agar petugas pelayanan yang bertangung jawab dapat mudah melakukan pengawasan atas anak kunci yang harus "dikuasai" atau "disimpan", di ruang pelayanan dipasang papan tempat menggantungkan anak kunci menurut kebutuhan sebagai berikut.
   a. Papan anak kunci yang "dikuasai" mempunyai petak-petak putih bertepi merah.
   b. Papan anak kunci yang "disimpan" mempunyai petak-petak putih bertepi hitam.
   c. Banyaknya petak di papan sama dengan banyaknya anak kunci, dan nama anak kunci dicat di bawah tempat petaknya. Dengan demikian apabila anak kunci diambil, petak tempat anak kunci menjadi kosong, dan harus menjadi perhatian petugas pelayanan yang bersangkutan.

d. Papan untuk anak kunci yang “dikuasai” boleh disatukan dengan papan untuk anak kunci yang “disimpan”.
e. Untuk mempermudah membedakan dengan anak kunci lain, pegangan anak kunci yang "dikuasai" dicat merah.

(6) Bentuk lubang kunci pada suatu stasiun termasuk jalur simpang yang dikuasai stasiun tersebut tidak boleh sama antara satu dan yang lainnya (periksa Gambar 13).

Huruf Kode	a	b	c	d	e	f	g	h	i	k	l	m
Bentuk Lubang Kunci												
Huruf Kode	n	o	p	q	r	s	t	u	v	w	x	z
Bentuk Lubang Kunci												

Gambar 13 : Contoh bentuk lubang kunci

(7) Sebelum memasukkan atau memberangkatkan kereta api, petugas pelayanan yang bertanggung jawab harus memastikan bahwa anak kunci yang “dikuasai”, menurut PDPS, harus ada pada tempatnya.

(8) Untuk lintas cabang, selain kunci sebagaimana pada Ayat (1), penguncian perlengkapan pengaman dengan menggunakan gembok sudah dianggap mencukupi, dengan ketentuan sebagai berikut.
a. Gembok harus berkualitas baik (gembok di pasaran tidak boleh digunakan).
b. Jika anak kunci diambil dari gembok, petugas pelayanan yang bertanggung jawab harus memastikan bahwa penguncian telah dilakukan sebagaimana mestinya (karena gembok tidak memberi kepastian, bahwa perlengkapan pengaman terkunci dalam kedudukan biasa). Demikian juga setiap kali setelah gembok dibuka.
c. Anak kunci gembok, jika tidak dipakai, harus disimpan di laci atau lemari terkunci. Anak kunci dari laci atau lemari tersebut hanya boleh dikuasai petugas pelayanan yang bertanggung jawab.

(9) Setiap anak kunci yang digunakan untuk membuka dan/atau mengunci perlengkapan pengaman yang dilayani untuk perjalanan kereta api atau langsiran, harus terdapat anak kunci cadangan, dengan ketentuan sebagai berikut.
a. Anak kunci cadangan bagi anak kunci sebagaimana pada Ayat (5) harus dicat merah.

b. Setiap anak kunci cadangan harus dibubuhi nama atau tanda yang jelas mengenai peruntukannya.

(10) Semua anak kunci cadangan sebagaimana pada Ayat (9) di satu stasiun harus dimasukkan dalam satu kantong anak kunci yang disegel dan disimpan dalam lemari KS yang bersangkutan.

(11) Penyegelan kantong anak kunci cadangan sebagaimana pada Ayat (10) dilakukan oleh KUPT sintelis dengan plombir dinasnya. KUPT sintelis memberikan anak kunci cadangan yang dimasukkan kantong dengan disertai daftar anak kunci.

(12) Daftar sebagaimana pada Ayat (11) dibuat rangkap dua serta ditandatangani KS dan KUPT sintelis, sebagai bukti bahwa kedua-duanya telah memastikan jumlah anak kunci dalam kantong, dan dapat digunakannya pada kunci-kunci sesuai dengan nama dan tandanya.

(13) Daftar lembar kedua sebagaimana pada Ayat (12) disertakan di luar kantong anak kunci dan berlaku sebagai berita acara pemeriksaan.

(14) Kantong anak kunci yang disegel, selain untuk diperiksa oleh KUPT sintelis, hanya boleh dibuka dalam keadaan yang memaksa, dengan ketentuan sebagai berikut.

a. KS harus segera memberitahukan kepada KUPT sintelis yang bersangkutan dan memberi laporan kepada JPOD;
b. Kantong yang dibuka harus segera disegel kembali jika perlu untuk sementara tanpa anak kunci yang diambil, dan harus dicatat dalam daftar anak kunci.

Paragraf 2
Pada Persinyalan Elektrik

Pasal 34

(1) Perlengkapan pengaman peralatan terlayan tempat dalam kedudukan biasa harus dikunci, pada umumnya menggunakan kunci jamin atau kunci claus yang anak kuncinya terangkai dengan anak kunci peralatan pembebas kunci atau peralatan lain yang sejenis.

(2) Dalam kedudukan biasa sebagaimana pada Ayat (1), petugas pelayanan harus memastikan, bahwa anak kunci yang terangkai dengan anak kunci pembebas kunci masih berada pada kotak pembebas kunci.

(3) Anak kunci pengaman yang menjamin kedudukan biasa suatu peralatan, harus dirangkaikan pada anak kunci pembebas kunci. Peralatan pembebas kunci harus dirangkaikan pada *interlocking* peralatan persinyalan.

(4) Peralatan pembebas kunci dipasang pada suatu tiang di emplasemen atau pada meja pelayanan, tergantung pada tingkat kemudahan pelayanan gerakan langsiran.

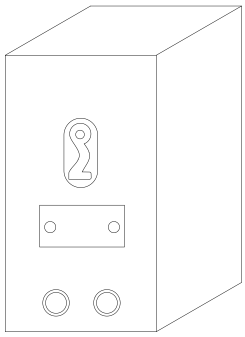

Gambar 14 : Contoh peralatan pembebas kunci

(5) Pelayanan peralatan pembebas kunci.

a. Juru langsir meminta izin kepada PPKA untuk mencabut anak kunci peralatan pembebas kunci dengan alat komunikasi langsiran.
b. Bila memungkinkan, PPKA melayani wesel-wesel yang diperlukan dalam kedudukan sebagaimana mestinya dengan menekan secara bersama tombol kelompok wesel dan tombol wesel yang bersangkutan pada meja pelayanan.
c. Akibat ditekannya kedua tombol sebagaimana pada huruf b, indikator pada peralatan pembebas kunci akan berubah menjadi putih.
d. Setelah melihat indikator pada pembebas kunci berubah menjadi putih, juru langsir harus segera mencabut anak kunci tersebut dengan menekan tombol pembebas kunci sambil memutar anak kunci ke kiri dan mencabutnya.
e. Dengan anak kunci yang terangkai pada anak kunci pembebas kunci, juru langsir dapat membuka kunci pengaman pada wesel tersebut, sehingga wesel dapat dilayani untuk kebutuhan langsiran.
f. Bila langsiran telah selesai, juru langsir mengembalikan wesel ke kedudukan biasa dan menguncinya kembali, sehingga pengontrol kedudukan wesel berfungsi kembali.
g. Selanjutnya juru langsir mengembalikan anak kunci pembebas kunci dengan memasukkannya ke dalam lubang kunci pada kotak pembebas kunci dan memutarnya ke kanan hingga tertenggat dan indikator menjadi padam kembali.

Bagian Kedua
Wesel Terlayan Pusat yang Terlanggar

Paragraf 1
Wesel Terlanggar dan Akibatnya

Pasal 35

A. Pada Peralatan Persinyalan Mekanik

(1) Peralatan untuk melayani wesel terlayan pusat terdiri atas peralatan yang dapat terlanggar dan tidak dapat terlanggar.

(2) Peralatan yang dapat terlanggar
   a. Apabila terjadi wesel terlanggar, pada peralatan pelayanan wesel tidak akan terjadi kerusakan, dan hanya kawat plombir pada hendel yang akan putus.
   b. Setiap kali terjadi wesel terlanggar, petugas pelayanan harus melakukan pembetulan, dengan mengembalikan roda hendel yang terputar pada kedudukan semula dengan tuas yang tersedia, sehingga wesel dapat dilayani kembali. Selanjutnya petugas meminta kepada KUPT sintelis supaya memeriksa keadaan wesel dan memplombir kembali hendel wesel tersebut sebagaimana mestinya.

(3) Peralatan yang tidak dapat terlanggar, jika wesel yang bersangkutan terlanggar, akan terjadi kerusakan yang tergantung pada peralatan penggerak yang digunakan.
   a. Apabila menggunakan peralatan penggerak yang dapat terlanggar dan hendelnya tidak dapat terlanggar, salah satu kawat tarik akan putus.
   b. Apabila menggunakan peralatan penggerak yang tidak dapat terlanggar, batang besi penghubung antara peralatan penggerak dan wesel serta batang penghubung antara kedua lidah wesel dapat menjadi bengkok atau patah. Begitu juga lidah atau peralatan penggerak akan mengalami kerusakan, baik hendel dapat terlanggar maupun tidak.

   Dalam keadaan demikian wesel tidak dapat dilayani lagi selama belum diperbaiki oleh KUPT jalan rel dan KUPT sintelis yang bersangkutan.

B. Pada Persinyalan Elektrik

(4) Pada persinyalan elektrik digunakan penggerak wesel elektrik yang dapat terlanggar dan yang tidak dapat terlanggar.

(5) Untuk penggerak wesel yang dapat terlanggar, apabila terjadi wesel terlanggar, hal tersebut tidak akan menyebabkan kerusakan pada penggerak wesel elektrik. Pada meja pelayanan indikator kedudukan wesel yang bersangkutan akan menyala merah yang berkedip serta alarm gangguan berbunyi.

(6) Untuk penggerak wesel yang tidak dapat terlanggar, apabila wesel terlanggar akan terjadi kerusakan pada batang besi penghubung antara penggerak wesel dan wesel dan/atau penggerak wesel, demikian juga pada lidah wesel akan mengalami kerusakan.
Dalam keadaan demikian wesel harus diperbaiki terlebih dahulu oleh KUPT jalan rel dan KUPT sintelis yang bersangkutan karena wesel tidak dapat dilayani.

Paragraf 2
Tindakan pada Waktu Wesel Terlanggar

Pasal 36

(1) Apabila wesel terlayan pusat terlanggar, wesel tersebut tidak boleh dilalui kereta api atau langsiran sebelum PPKA/Prs memastikan sendiri bahwa keadaan wesel tersebut tidak membahayakan untuk dilalui kereta api atau langsiran.

(2) Apabila kereta api atau langsiran melanggar wesel, tetapi belum seluruhnya melewati wesel dan berhenti di atas wesel tersebut, tidak diperbolehkan bergerak mundur, karena dapat mengakibatkan jatuhnya sarana dari rel. Selanjutnya PPKA/Prs dapat memerintahkan kereta api atau langsiran berjalan terus setelah memastikan bahwa wesel tersebut dapat dilalui dengan aman. Namun, jika wesel tersebut diperkirakan membahayakan, sebagian dari kereta api yang berada di belakang pangkal lidah harus dilepas dan sebagian yang berada di atas lidah ditarik agar bebas dari wesel.

(3) Pada peralatan yang tidak dapat terlanggar, apabila terjadi wesel terlanggar, hal itu akan menyebabkan kerusakan pada peralatan, sehingga harus diambil tindakan untuk menjaga keselamatan perjalanan kereta api atau langsiran dengan tidak menggunakan wesel tersebut. Selanjutnya, agar kerusakan akibat wesel terlanggar tersebut segera diperbaiki, KS/PPKA melaporkan kejadian tersebut kepada KUPT terkait.

(4) Pada peralatan persinyalan mekanik yang dapat terlanggar, apabila terjadi wesel terlanggar, tidak akan menyebabkan kerusakan pada peralatan, dan disediakan tuas yang digunakan untuk mengembalikan roda hendel yang

terputar ke kedudukan semula. Selanjutnya, hendel wesel dicoba dibalik beberapa kali dan diperiksa, bahwa hendel wesel masih dalam keadaan baik.

Apabila keadaan hendel wesel tersebut dinyatakan baik oleh PPKA/Prs, peralatan tersebut dapat dipergunakan untuk melayani kereta api. Tetapi, apabila tindakan tersebut tidak dimungkinkan, lidah wesel harus ditambat pada kedudukan semestinya dengan apitan lidah wesel, dan untuk melewatkan kereta api atau langsiran di atas wesel tersebut harus dengan perlahan-lahan.

Selanjutnya, agar kerusakan akibat wesel terlanggar tersebut segera diperbaiki, KS/PPKA melaporkan kejadian tersebut kepada KUPT terkait.

(5) Untuk memastikan tindakan sebagaimana pada Ayat (3) atau (4) tidak hanya dilakukan di tempat peralatan pelayanan tetapi juga dilakukan di tempat peralatan luar yang berkaitan di emplasemen. Setiap wesel terlanggar harus dilaporkan kepada JPOD, JPJD, JPSD, KUPT jalan rel dan KUPT sintelis.

(6) Contoh proses terlanggarnya wesel dengan pengunci kait (periksa Lampiran 8).

Paragraf 3

Wesel Terlanggar pada Waktu Hendel Dilayani

Pasal 37

(1) Pada saat wesel terlanggar, roda hendel wesel dapat terputar hanya pada kedudukan penghabisan hendel wesel di bawah atau di atas, sedangkan pada kedudukan di antaranya (hendel wesel sedang dilayani) roda hendel wesel akan tertambat dan tidak dapat terputar.

(2) Petugas pelayanan sebelum melayani wesel harus memastikan bahwa wesel yang akan dilayani tidak sedang dilalui kereta api/langsiran.

(3) Apabila petugas pelayanan yang melayani wesel terlayan pusat mengetahui bahwa suatu wesel akan terlanggar, tetapi tidak dapat menentukan bahwa wesel dapat dibalik sebelum kereta api/langsiran lewat, yang bersangkutan tidak boleh mencoba untuk membalik wesel tersebut. Jika petugas pelayanan yang bersangkutan pada saat membalik wesel bersamaan dengan terjadinya pelanggaran, hendel tidak dapat dikuasainya lagi, dan dapat mencelakakannya.

(4) Setiap kerusakan peralatan yang terjadi karena wesel terlanggar harus diberitahukan dengan warta/nota kepada KUPT sintelis dan KUPT jalan rel.

Bagian Ketiga
Apitan Lidah Wesel

Paragraf 1
Umum

Pasal 38

(1) Apitan lidah wesel diperlukan pada waktu terjadi kondisi darurat, untuk mengapit lidah wesel dalam kedudukan tertutup atau terbuka.

(2) Kondisi darurat sebagaimana pada Ayat (1) adalah jika wesel tersebut membahayakan perjalanan kereta api karena salah satu bagian dari peralatan penggerak wesel atau peralatan penguncian wesel dalam kedudukan tertentu mengalami kerusakan.

(3) Untuk wesel terlayan pusat, peralatan penggerak adalah sebagai berikut.
   a. Pada peralatan persinyalan mekanik merupakan gabungan dari hendel wesel, kawat tarik, roda rantai, pembalik wesel, batang penarik, batang penghubung sampai dengan alat pengunci ujung lidah.
   b. Pada peralatan persinyalan elektrik merupakan gabungan dari tombol pelayanan media transmisi, penggerak wesel, batang penggerak, batang kontrol sampai dengan alat pengunci ujung lidah.

(4) Apitan lidah wesel dapat dikunci dengan gembok, sehingga apitan tersebut tidak dapat dilepaskan dari lidah wesel atau kedudukan lidah tidak dapat diubah tanpa membuka gembok.

(5) Apitan lidah wesel terdiri atas sekang *a* - *b*, baut apitan *d* dan baut penyetel *e* (periksa Gambar 1 pada Lampiran 7), dengan:
   a. baut apitan *d* dapat diputar dengan tuas *c*;
   b. di bagian *b* dari sekang diberi alur, dan tuas *c* dapat dimasukkan dalam alur tersebut;
   c. baut penyetel *e* dapat ditambat dengan mur *f*.

Paragraf 2
Cara Pemasangan

Pasal 39

(1) Di tempat apitan lidah wesel akan dipasang, harus dibersihkan dari kotoran, pasir, atau batu kricak.

(2) Cara memasang apitan lidah wesel:
   a. Pada lidah rapat, lidah dirapatkan pada rel lantak dengan memutar baut apitan *d* (periksa Lampiran 7 Gambar 2).

b. Pada lidah buka, apitan ditambatkan pada rel lantak dengan memutar baut apitan d sehingga baut penyetel *e* berada di antara lidah dan rel lantak. Dengan demikian, lidah tidak dapat bergerak ke arah rel lantak (periksa Lampiran 7 Gambar 3).
c. Apitan dikunci dengan gembok yang dipasang di lobang tuas *c*, setelah tuas tersebut dimasukkan ke dalam alur bagian *b* pada sekang *a* - *b*. Dengan demikian, apitan tidak dapat dibuka oleh orang yang tidak bertanggung jawab.

Paragraf 3
Penggunaan Apitan Lidah Wesel

Pasal 40

(1) Apitan lidah wesel dapat digunakan, baik oleh pekerja perawatan peralatan persinyalan, pekerja perawatan jalan rel, maupun oleh pekerja stasiun.
(2) Pekerja perawatan peralatan persinyalan atau pekerja perawatan jalan rel harus menggunakan apitan lidah wesel, apabila wesel dalam perbaikan atau batang penghubung dilepas dari penggerak weselnya, dan wesel tersebut akan dilalui kereta api.
(3) Apabila wesel dilalui kereta api atau langsiran yang membawa penumpang, petugas stasiun yang ditunjuk langsung oleh PPKA atau PPKA sendiri dalam melakukan pengawasan pelayanan wesel harus mengunci apitan lidah wesel dengan gembok, dan anak kunci gembok harus tetap ada padanya selama wesel tersebut masih dilalui oleh kereta api atau langsiran. Apabila diperlukan, kedudukan wesel tersebut dapat diubah dengan syarat bahwa setiap kali memasang apitan lidah wesel harus dilakukan penguncian dengan gembok.
(4) Apabila terjadi kerusakan yang berkaitan dengan pelayanan wesel terlayan pusat, pekerja stasiun dapat menggunakan apitan lidah wesel sebagai pengunci wesel dalam kedudukan tertentu. Untuk keperluan tersebut, disetiap stasiun harus tersedia minimal 2 (dua) apitan lidah wesel berikut gembok dengan anak kuncinya.
(5) Apitan lidah wesel dengan gembok dan anak kuncinya sebagaimana pada Ayat (4) merupakan inventaris stasiun. Selama tidak dipergunakan harus disimpan di tempat yang tetap dan mudah terlihat di ruang pelayanan peralatan persinyalan.
(6) Pekerja yang mengetahui kedudukan lidah wesel terlayan pusat meragukan, harus segera melaporkan hal tersebut kepada PPKA/Prs. Selanjutnya PPKA/Prs segera mengambil tindakan agar wesel tersebut

tidak dilalui oleh kereta api atau langsiran dan segera menyaksikan sendiri di lokasi.

(7) Apabila terdapat sinyal yang telah dilayani dan menunjukkan indikasi “berjalan” atau “berjalan hati-hati” untuk suatu kereta api yang akan melalui wesel yang meragukan sebagaimana pada Ayat (6), PPKA/Prs harus segera mengembalikan sinyal tersebut pada indikasi “berhenti”.

(8) Apabila telah menyaksikan sendiri sebagaimana pada Ayat (6) bahwa lidah dan rel lantak berada dalam keadaan baik, PPKA/Prs berusaha untuk memosisikan lidah wesel dalam kedudukan baik, mengunci lidah wesel tersebut dengan apitan lidah wesel, serta menyimpan anak kuncinya. Selanjutnya, hal tersebut segera diberitahukan kepada KUPT sintelis untuk perbaikan.

BAB VII

KETENTUAN PERALIHAN DAN PENUTUP

Bagian Kesatu

Ketentuan Peralihan

Pasal 41

Selama masa sosialisasi peraturan dinas ini, ketentuan umum mengenai persinyalan didasarkan pada Reglemen 13 Jilid IV A, Urusan Sinyal, yang ditetapkan dengan Surat Keputusan Direktur Jenderal Kepala Jawatan Kereta Api No. 38749/BB/62 Tanggal 14 November 1962.

Bagian Kedua

Ketentuan Penutup

Pasal 42

Peraturan Dinas 13 A Jilid I mengenai Ketentuan Umum Persinyalan ini ditetapkan dengan Surat Keputusan Direksi PT Kereta Api Indonesia (Persero) Nomor KEP. U/HK. 215/II/3/KA-2015 Tanggal 13 Februari 2015.

Lampiran 1

PENEMPATAN SINYAL MASUK DAN SINYAL MUKA

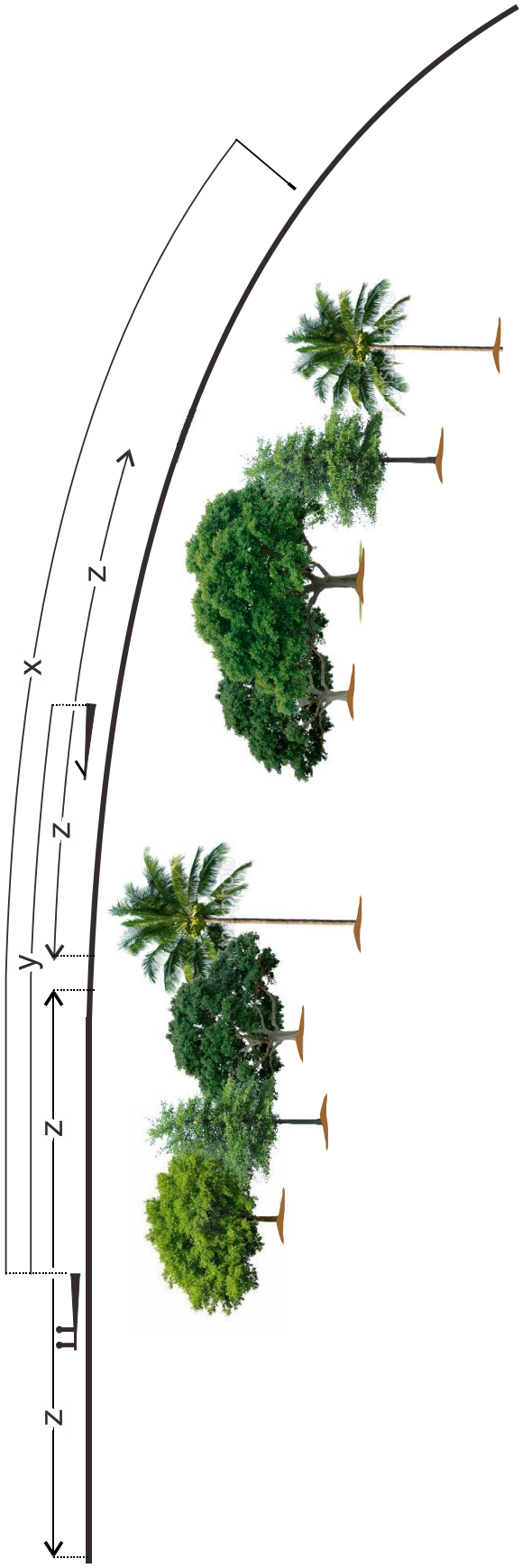

Keterangan:

X : Jarak dari sinyal masuk dalam indikasi "berhenti" yang harus tampak oleh masinis kereta api datang.

Y : Jarak minimum antara sinyal muka dan sinyal masuk.

Z : Panjang jalur di muka dan di belakang sinyal masuk atau sinyal muka yang tidak diperbolehkan ada sinyal lain yang berlaku pula untuk jalur tersebut, tetapi termasuk pada peralatan persinyalan lain.

TABEL PERSYARATAN PENEMPATAN SINYAL MASUK DAN SINYAL MUKA

V maks (km/jam	Jarak (meter	Kelandaian Turun							Datar	Kelandaian Naik						
		20 ‰	16 ‰	14 ‰	12‰	10 ‰	8 ‰	6 ‰	0 ‰	6 ‰	8 ‰	10 ‰	12‰	14 ‰	16 ‰	20 ‰
110	X							1300	1150	1050						
	Y							500	500	500						
	Z							-	-	-						
100	X							1100	1000	900						
	Y							500	500	500						
	Z							-	-	-						
90	X						900	900	800	750	700					
	Y						400	400	400	350	350					
	Z						200	200	200	175	175					
80	X					800	750	700	650	600	600	550				
	Y					350	350	350	350	300	300	300				
	Z					175	175	175	175	150	150	150				
70	X				650	600	600	600	550	500	500	450	450			
	Y				300	300	300	300	300	250	250	250	250			
	Z				150	150	150	150	150	125	125	125	125			
60	X			550	500	500	450	450	400	400	400	350	350	350		
	Y			300	300	300	300	250	250	200	200	200	200	200		
	Z			150	150	150	150	125	125	125	100	100	100	100		
45	X	600	550	550	500	500	450	450	400	400	400	350	350	350	350	350
	Y	400	350	300	300	300	300	250	250	200	200	200	200	200	200	200
	Z	200	150	150	150	150	150	125	125	100	100	100	100	100	100	100

Lampiran 2

CONTOH BENTUK *NEGATIVE CHECK*

Stasiun	:		KARES ……	:	……	Mengetahui KS/PPKA	:	……
Tanggal	:							
Periode	:		Ttd	:		Ttd	:	

		NEGATIVE CHECK	HASIL PEMERIKSA-AN	KETERANGAN
1		ANTARA KRUK DENGAN HENDEL		
	a	Salah satu nomor lajur yang disyaratkan tidak dilayani, kruk jalur dibalik		
	b	Salah satu nomor lajur yang tidak disyaratkan dilayani, kruk sinyal masuk dibalik		
	c	Salah satu nomor lajur yang tidak disyaratkan dilayani, kruk sinyal keluar dibalik		
	d	Hendel sinyal masuk berkedudukkan biasa, kruk sinyal muka dibalik		
2		ANTARA KRUK DENGAN KRUK		
	a	Kruk sinyal masuk dibalik sebelum kruk jalur dibalik		
	b	Kruk sinyal masuk dengan kruk sinyal masuk arah berlawanan		
	c	Kruk sinyal masuk dengan kruk sinyal keluar		
	d	Kruk sinyal jalan langsung dengan kruk sinyal masuk jalur lurus		
	e	Kruk sinyal jalan langsung dengan kruk sinyal keluar jalur lurus		
3		ANTARA HENDEL DENGAN HENDEL		
	a	Hendel wesel tidak dilayani, hendel kancing dibalik		
	b	Hendel kancing berkedudukan di atas, hendel wesel dilayani		
	c	KA berjalan langsung, hendel sinyal keluar dilayani sebelum sinyal masuk dilayani		
4		ANTARA KRUK DENGAN TINGKAPAN BLOK		
	a	Tingkapan “blok ke” merah, kruk sinyal blok dilayani		
	b	Tingkapan kecil berwarna merah, tingkapan “lewat di” dilayani		
	c	Kruk sinyal masuk belum dikembalikan, tingkapan “lewat di” dilayani		
5		ANTARA SINYAL DENGAN WESEL		
	a	Wesel kedudukan jalur lurus, sinyal masuk jalur belok dilayani		
	b	Wesel kedudukan jalur belok, sinyal masuk jalur lurus diayani		
6		KONDISI PLOMBIR		
	a	Plombir kawat		
	b	Plombir benang		

NO	KEGIATAN	KETERANGAN
1	Hasil penilaian (baik/tidak baik)	
2	Penggantian komponen/elemen	
3	Identifikasi masalah *(berisi masalah khusus yang ditentukan di lapangan pada saat pemeriksaan, dan memerlukan penanganan lebih lanjut)*	
4	rencana tindak lanjut *(diisi oleh Pejabat yang bertanggung jawab menerima hasil lembar pemeriksaan dan menindaklanjuti masalah pada butir 3)*	

Lampiran 3

PALANG SILANG SEBAGAI TANDA BAHWA SINYAL YANG BERSANGKUTAN BELUM BERLAKU

Sinyal Semaphore Berlengan Dua

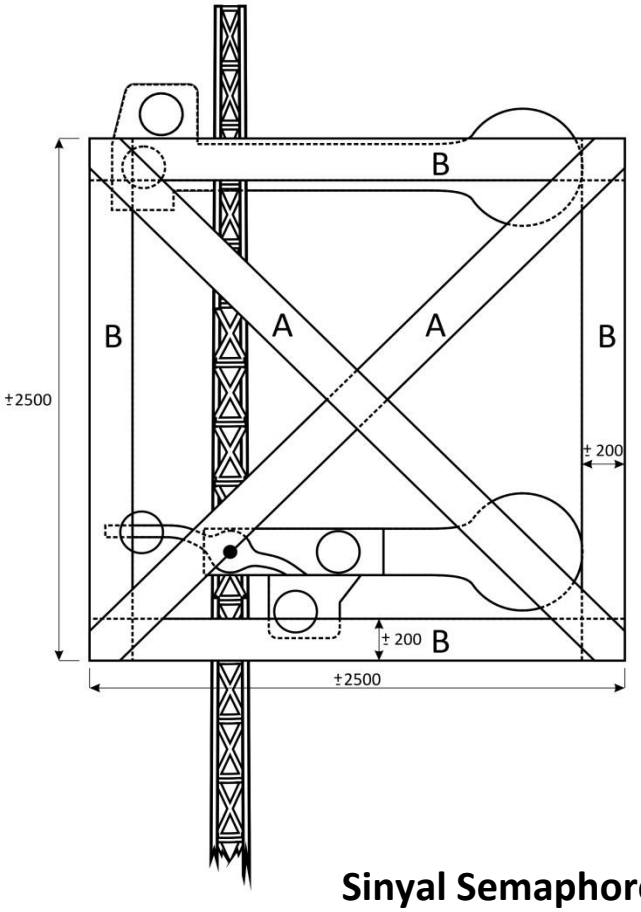

Catatan:

A. Bagian muka berwarna putih bagian belakang berwarna hitam (warna hitam dipergunakan bilamana latar belakangnya putih atau sebaliknya).
B. Kedua belah bagian berwarna hitam.
C. Bagian muka berwarna putih bagian belakang berwarna hitam (warna hitam dipergunakan bilamana latar belakangnya putih atau sebaliknya).

Sinyal Elektrik

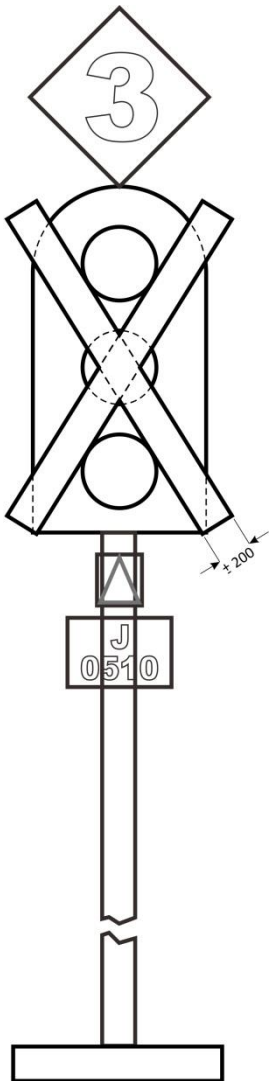

Sinyal Semaphore Berlengan Satu

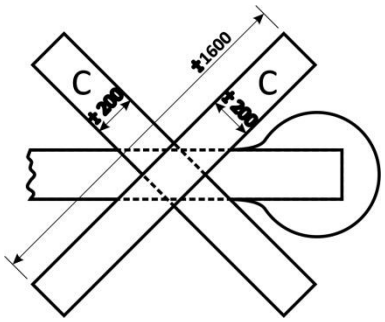

Catatan:

- Palang silang dari kayu atau bahan lain berwarna putih.
- Sinyal tidak boleh menunjukan semboyan.

Lampiran 4a

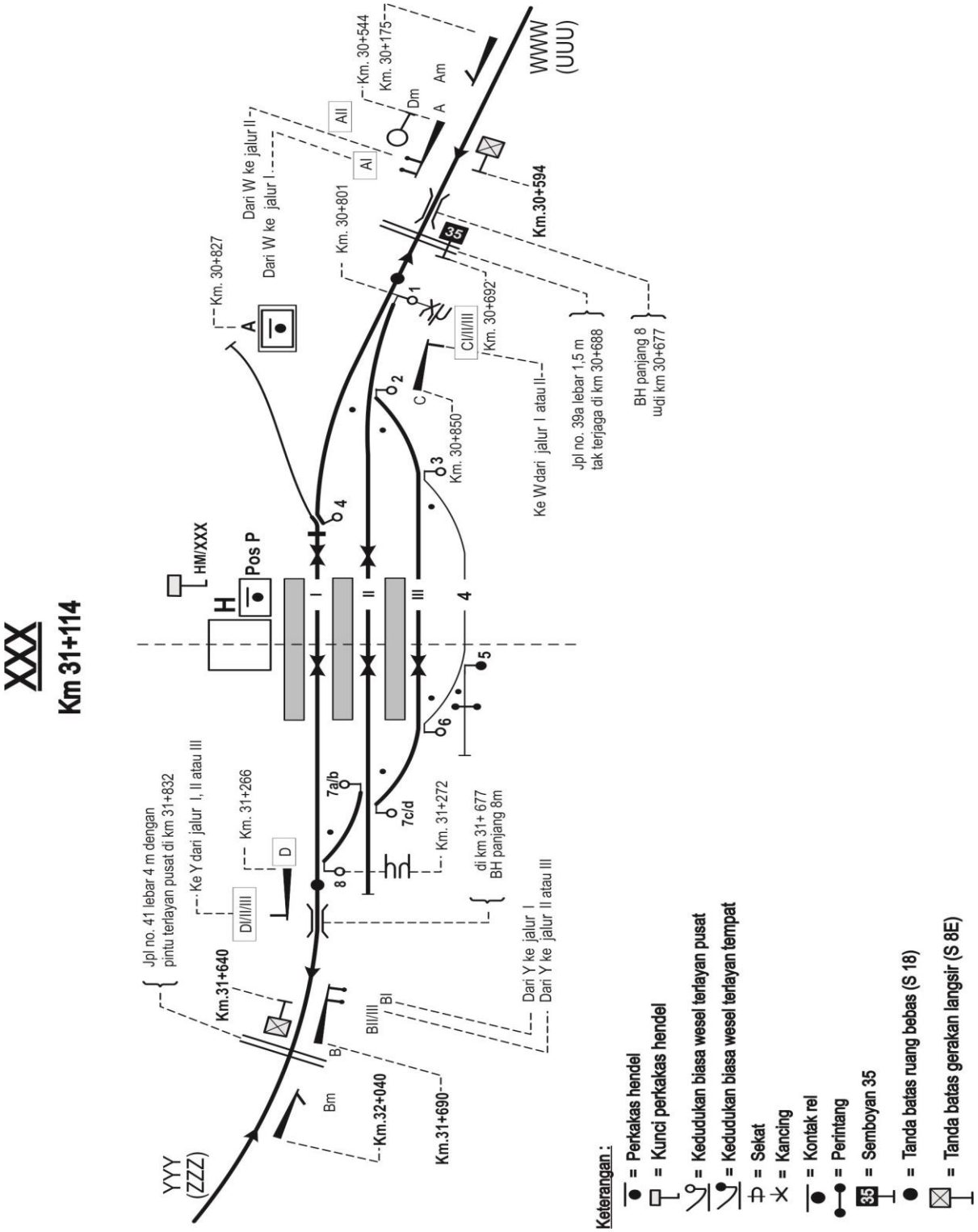
XXX
Km 31+114
YYY
(ZZZ)
WWW
(UUU)
Km.31+640
Km.32+040
Km.31+690
Km.30+594
Km. 30+827
Km. 30+801
Km. 30+692
Km. 30+850
Km. 31+266
Km. 31+272
Km. 30+544
Km. 30+175
Dari W ke jalur II
Dari W ke jalur I
AII
AI
CI/II/III
DI/II/III
HM/XXX
Pos P
Jpl no. 41 lebar 4 m dengan pintu terlayan pusat di km 31+832
Ke Y dari jalur I, II atau III
Jpl no. 39a lebar 1,5 m tak terjaga di km 30+688
BH panjang 8 m di km 30+677
Ke W dari jalur I atau II
di km 31+ 677 BH panjang 8m
Dari Y ke jalur I
Dari Y ke jalur II atau III
Keterangan :
= Perkakas hendel
= Kunci perkakas hendel
= Kedudukan biasa wesel terlayan pusat
= Kedudukan biasa wesel terlayan tempat
= Sekat
= Kancing
= Kontak rel
= Perintang
= Semboyan 35
= Tanda batas ruang bebas (S 18)
= Tanda batas gerakan langsir (S 8E)

Lampiran 4b

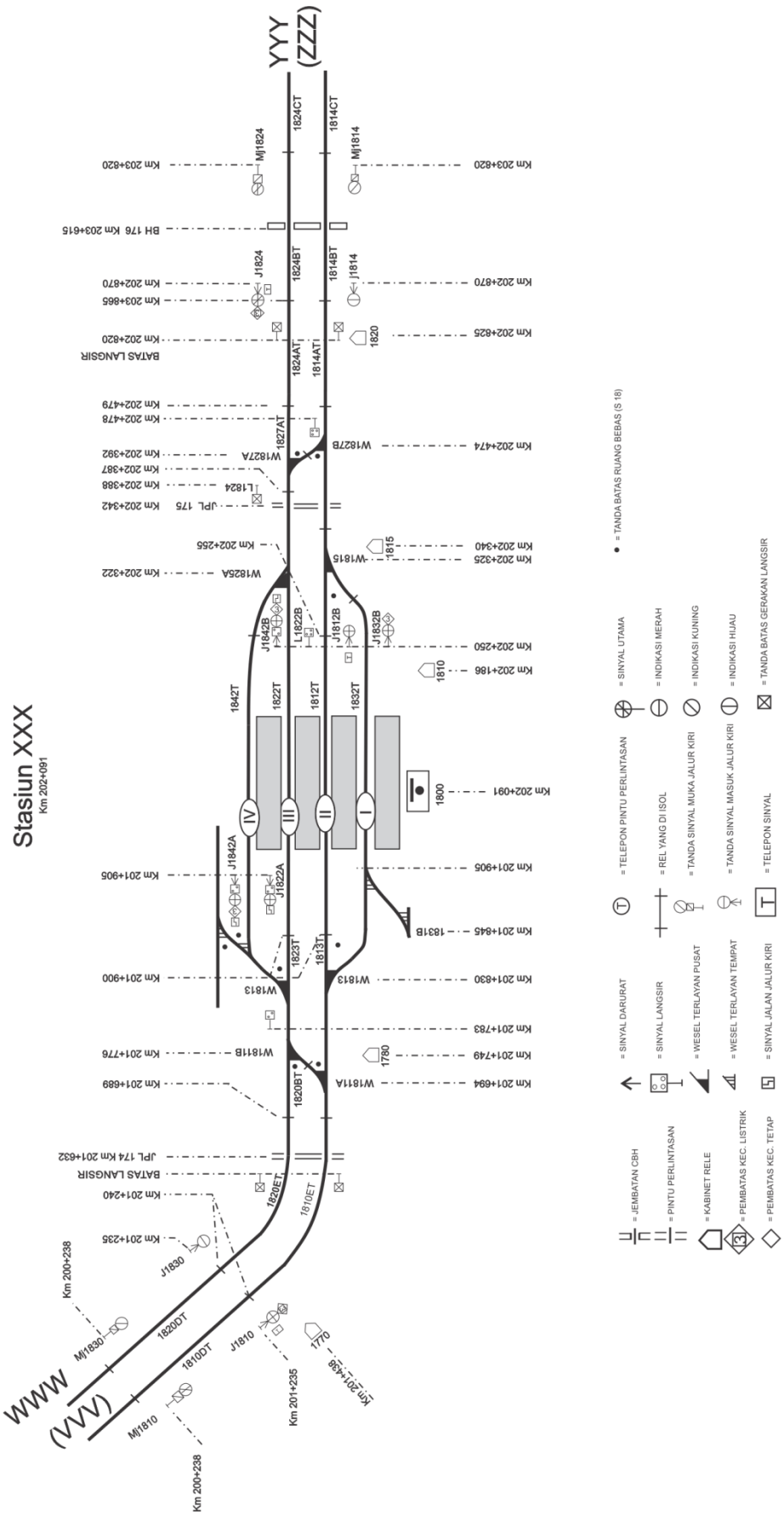
Stasiun XXX
Km 202+091
YYY
(ZZZ)
WWW
(VVV)
Km 200+238
Km 201+235
Km 201+438
Km 203+820
BH 176 Km 203+615
Km 202+870
Km 203+865
Km 202+820
BATAS LANGSIR
Km 202+479
Km 202+478
Km 202+474
Km 202+392
Km 202+387
Km 202+388
Km 202+342
JPL 175
Km 202+255
Km 202+325
Km 202+340
Km 202+322
Km 202+250
Km 202+186
Km 202+091
Km 201+905
Km 201+845
Km 201+830
Km 201+900
Km 201+783
Km 201+749
Km 201+776
Km 201+694
Km 201+689
JPL 174 Km 201+632
Km 201+240
Km 201+235
1824CT
1814CT
1824BT
1814BT
1824AT
1814AT
1827AT
1842T
1822T
1812T
1832T
1820BT
1820ET
1810ET
1820DT
1810DT
1820
1815
1810
1800
1780
1770
1831B
IV
III
II
I
= TANDA BATAS RUANG BEBAS (S 18)
= SINYAL UTAMA
= INDIKASI MERAH
= INDIKASI KUNING
= INDIKASI HIJAU
= TANDA BATAS GERAKAN LANGSIR
= TELEPON PINTU PERLINTASAN
= REL YANG DI ISOL
= TANDA SINYAL MUKA JALUR KIRI
= TANDA SINYAL MASUK JALUR KIRI
= TELEPON SINYAL
= SINYAL DARURAT
= SINYAL LANGSIR
= WESEL TERLAYAN PUSAT
= WESEL TERLAYAN TEMPAT
= SINYAL JALAN JALUR KIRI
= JEMBATAN CBH
= PINTU PERLINTASAN
= KABINET RELE
= PEMBATAS KEC. LISTRIK
= PEMBATAS KEC. TETAP

Lampiran 5

IKHTISAR KELOMPOK DAN NOMOR LINTAS
UNTUK PERATURAN DINAS PENGAMANAN SETEMPAT

A. JAWA

Kelom-pok	No. Lintas	Lintas	Singkatan Lintas
I.A	*1*	*Duri - Tangerang*	*Du - Tng*
	2	*Jakarta* - Tanahabang - *Merah*	*Jak - Thb - Mer*
	3	*Krenceng - Cigading - Anyerkidul*	*Ken - Cgd - Ank*
I.B	4	*Jakartagudang - Kampungbandan*	*Jakg - Kpb*
	5	*Tanjungpriuk - Kampungbandan*	*Tpk - Kpb*
	6	*Tanjungpriuk - Kemayoran*	*Tpk - kmo*
	7	*Tanjungpriuk - Jakarta*	*Tpk - Jak*
	8	*Tanahabang - Manggarai*	*Thb - Mri*
	9	*Jakarta - Pasarsenen - Jatinegara*	*Jak - Pse - Jng*
	10	*Jakarta - Manggarai - Jatinegara - Cikampek*	*Jak - Mri - Jng - Ckp*
I.C	11	*Manggarai - Bogor – Sukabumi*	*Mri - Boo - Si*
	12	*Citayam - Nambo*	*Cta - Nbo*
I.D	13	*Cikampek - Bandung – Banjar*	*Ckp - Bd - Bjr*
	14	*Andir - Bandung*	*And - Bd*
I.E	15	*Sukabumi - Padalarang*	*Si - Pdl*
I.F	16	*Cikampek - Cirebon – Tegal*	*Ckp - Cn - Tg*
	17	*Cirebon - Prupuk*	*Cn - Ppk*
I.G	18	*Tegal - Semarangtawang - Bojonegoro*	*Tg - Smt - Bj*
	19	*Brumbung - Gundih*	*Bbg - Gd*
	20	*Gambringan - Gundih*	*Gbn - Gd*
I.H	21	*Prupuk - Purwokerto - Kroya - Kutoarjo*	*Ppk – Pwt – Kya – Kta*
	22	*Banjar - Kroya*	*Bjr - Kya*
	23	*Tegal - Prupuk*	*Tg - Ppk*
	24	*Cilacap - Maos*	*Cp - Ma*
	25	*Karangtalun - Gumilir*	*Krl - Gm*
	26	*Kutoarjo - Purworejo*	*Kta - Pwr*
I.J	27	*Kutoarjo - Solobalapan - Walikukun*	*Kta - Slo - Wk*
	28	*Gundih - Solobalapan - Solojebres*	*Gd - Slo - Sk*
	29	*Purwosari - Wonogiri*	*Pws - Wng*
I.K	30	*Walikukun - Kertosono - Mojokerto*	*Wk - Kts - Mr*
	31	*Kertosono - Kediri - Blitar*	*Kts - Kd - Bl*
I.L	32	*Bojonegorto - Pasarturi - Kalimas*	*Bj - Sbi - Klm*

Kelom-pok	No. Lintas	Lintas	Singkatan Lintas
	33	*Gresik - Kandangan*	*Gs - Kda*
	34	*Blitar - Bangil - Wonokromo*	*Bl - Bg - Wo*
	35	*Mojokerto - Wonokromo - Surabayakota*	*Mr - Wo - Sb*
	36	*Surabayagubeng - Sidotopo - Beteng*	*Sgu - Sdt - Bet*
	37	*Surabayakota - Sidotopo - Kalimas*	*Sb - Sdt - Klm*
	38	*Segitigamesigit - Surabaya Psr.Turi*	*Stm - Sbi*
I.M	39	*Banyuwangi - Jember - Bangil*	*Bw - Jr - Bg*
	40	*Panarukan - Kalisat*	*Pnr - Klt*

B. SUMATRA UTARA

Kelom-pok	No. Lintas	Lintas	Singkatan Lintas
II	1	*Ujungbaru - Medan - Rantauprapat*	*Ub - Mdn - Rat*
	2	*Tebingtinggi - Siantar*	*Tbi - Sir*
	3	*Kisaran - Tanjungbalai*	*Kis - Tnb*
	4	*Medan - Binjai - Besitang*	*Mdn - Bij - Bsg*
	5	*Araskabu - Kualanamu*	*Arb - Knm*

C. SUMATRA BARAT

Kelom-pok	No. Lintas	*Lintas*	*Singkatan Lintas*
III	1	*Indarung - Padang - Lubukukalung - Sawahlunto*	*Ida - Pd - La - Swl*
	2	*Lubukukalung - Naras*	*La - Nrs*

D. SUMATRA SELATAN

Kelom-pok	No. lintas	Lintas	Singkatan Lintas
IV.A	1	*Panjang - km3*	*Pjn - km3*
	2	*Tarahan - Pbr X5 - Prabumulih baru*	*Thn - Pbr X5 - Pbr*
IV.B	3	*Kertapati - Prabumulih - Pbr X6*	*Kpt - Pbm - Pbr X6*
	4	*Pos IDR - Indralaya*	*Pos IDR - Idr*
	5	*Prabumulih - Pbr X5*	*Pbm - Pbr X5*
	6	*Prabumulih baru - Muaraenim - Tanjungenim baru*	*Pbr - Me - Tmb*
	7	*Muaraenim - Lubuklinggau*	*Me - Llg*

Lampiran 6

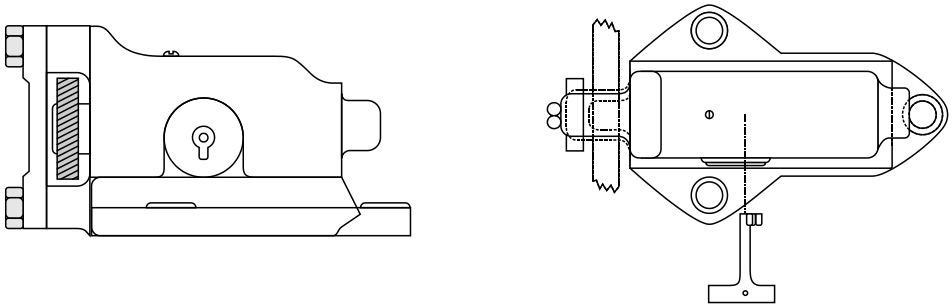

Kunci Jamin

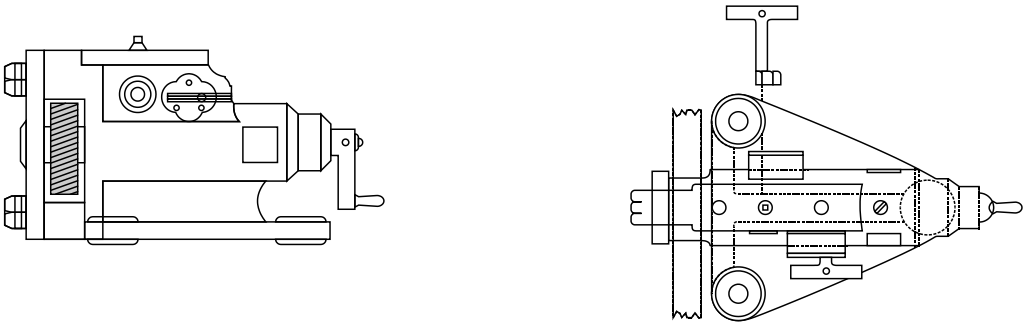

Kunci Claus

Lampiran 7

APITAN LIDAH WESEL

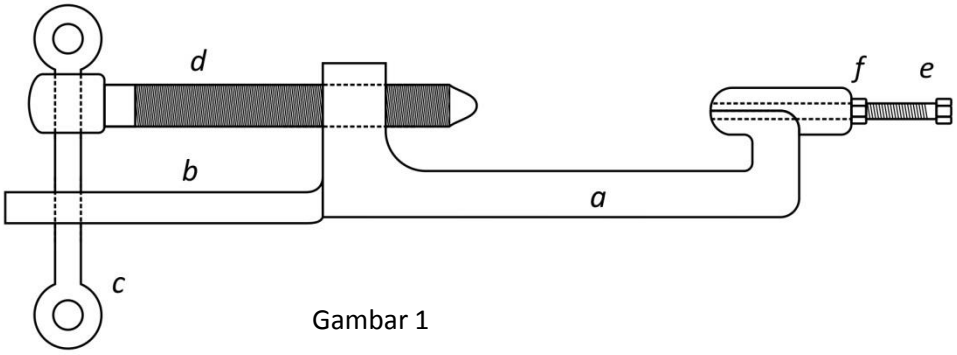

Gambar 1

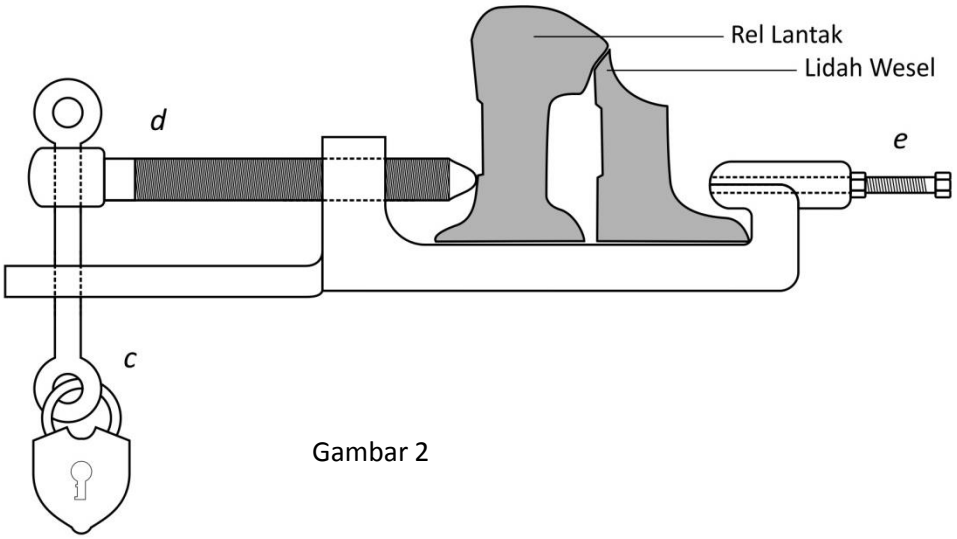

Gambar 2

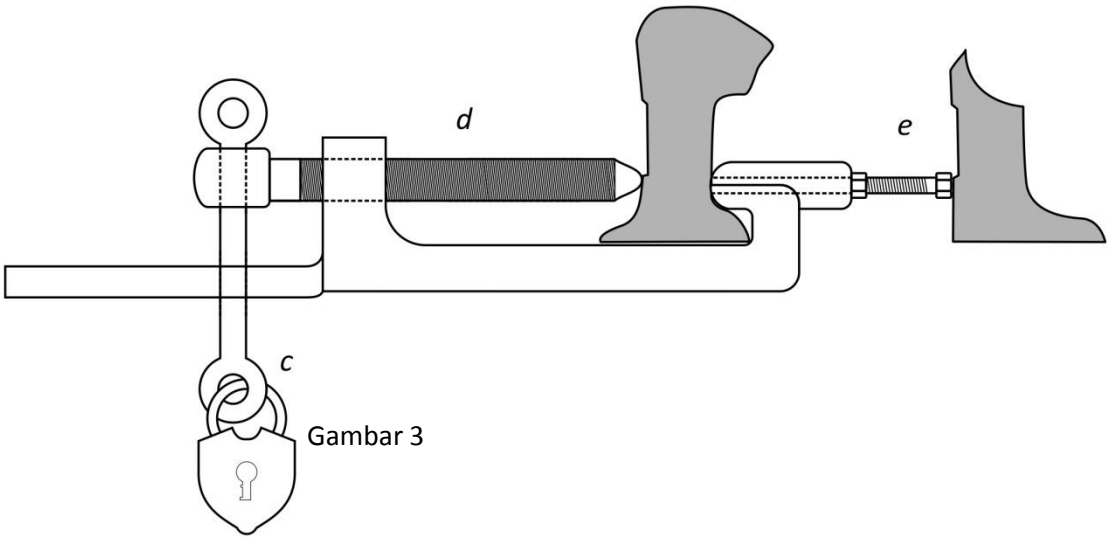

Gambar 3

Lampiran 8

PROSES TERLANGGARNYA WESEL DENGAN PENGUNCI KAIT

❖ Proses 1:

Jika wesel dengan pengunci kait dalam kedudukan tidak semestinya, dilalui dari belakang, lidah buka T2 tergeser ke samping lebih dahulu pada waktu roda bergerak ke arah anak panah P.

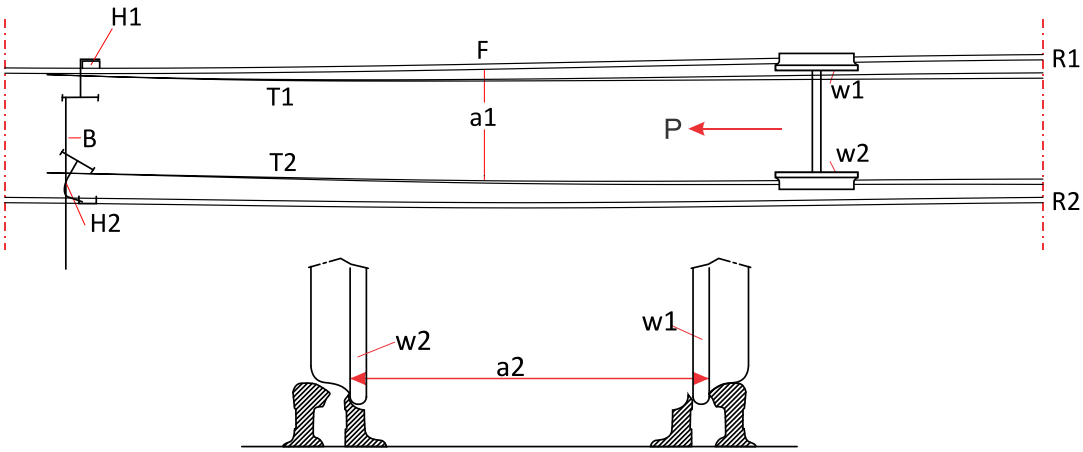

Gambar 1 : Proses 1 terlanggarnya wesel

❖ Proses 2:

- Lidah buka T2 akan tertekan terus ke samping oleh bibir roda W2 dan tekanan ini secara membesar pindah ke batang penghubung B, dengan akibat bahwa kait H1 pada lidah rapat T1 melepaskan diri dari kusennya, sehingga lidah merenggang dari rel lantaknya.
- Pada gambar 2 terlihat bahwa penekanan ke samping yang terlebih dahulu pada lidah buka T2 tergeser oleh bibir roda W2 sebelum bibir roda w1 terjepit (antara lidah rapat T1 dan rel lantaknya R1). Dengan demikian, bahwa membesarnya renggang lidah terhadap rel lantak dengan cara menggerakkan batang penghubung B akan mengakibatkan lidah buka mulai tertekan ke samping dan menjauhi titik jepit F. Sebaliknya, jika jarak a1 ternyata lebih besar dari a2, hal ini dapat menyebabkan bergesernya lidah buka T2 menjadi terlambat dan bibir roda W1 akan terjepit antara lidah rapat T1 dan rel lantak R1, sehingga kemungkinan akan terjadi kerusakan pada lidah wesel.
- Pada wesel dalam kondisi baik, lidah buka T2 tergeser oleh bibir roda W2, sebelum bibir roda W1 terjepit antara lidah rapat T1 dan rel lantak R1.

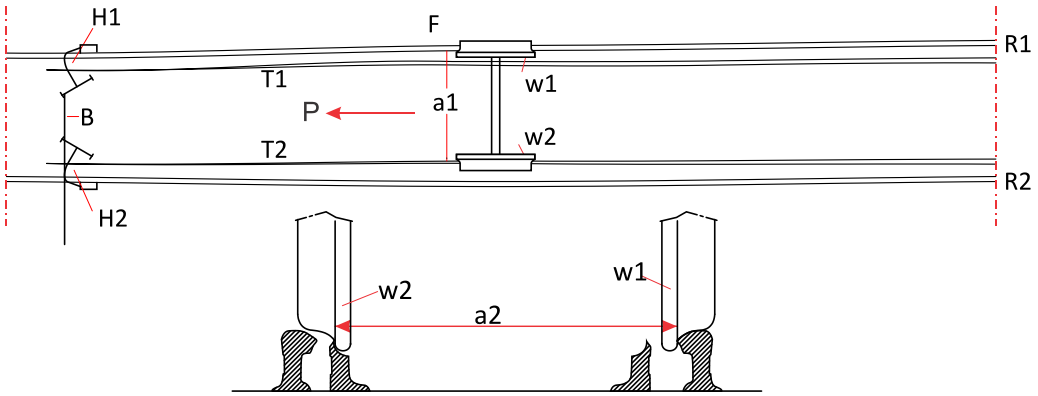

Gambar 2 : Proses 2 terlanggarnya wesel

❖ Proses 3:

Pada gambar 3 terlihat kedua lidah T1 dan T2 telah tergeser ke samping oleh bibir roda W2. Gerak buka sendiri terjadi dengan gaya yang besar, sehingga pada lidah terdapat gaya yang cukup besar pula untuk membuat kait H2 dapat melingkar pada kusen yang bersangkutan sepenuhnya sampai kedudukan wesel dapat menjamin untuk dilalui sarana berikutnya dengan aman.

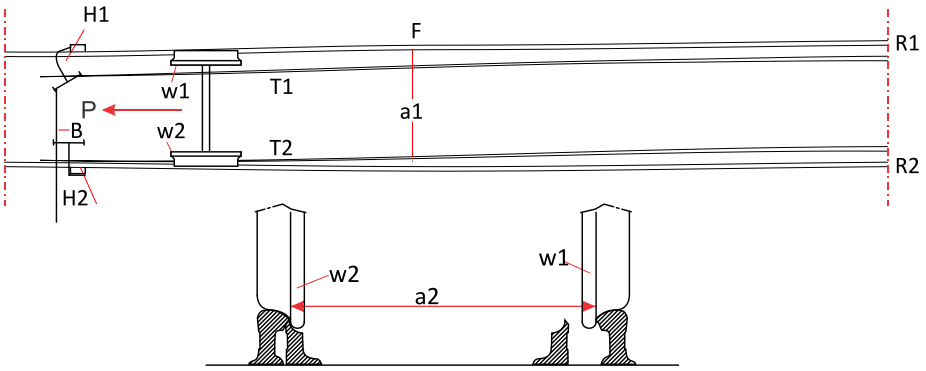

Gambar 3 : Proses 3 Terlanggarnya Wesel